REINER

REINER 940

Bedienungsanleitung DE

Operating Manual GB

Manual de instrucciones ES

Mode d'emploi FR

Inhaltsverzeichnis

I REINER 940 5

1.1 Elementos de control ... 6

1.2 Rueda de ajuste ... 8

II Información importante 9

2.1 Pilas recargables ... 9

III Para su seguridad 10

3.1 Descripción de símbolo ... 10

3.2 Advertencias de seguridad para las pilas recargables ... 11

3.3 Advertencias de seguridad ... 12

3.4 Manipulación segura de los cartuchos de impresión ... 12

IV Preparar y poner en marcha 13

4.1 Puesta en marcha ... 13

4.1.1 Insertar las pilas recargables ... 14

4.1.2 Cargar las pilas recargables ... 15

4.2 Uso del cartucho de impresión ... 16

4.3 Realizar impresión de prueba ... 17

4.4 Activar Bluetooth ... 18

4.5 Instalar el software PCset graphic ... 19

4.5.1 Requisitos del sistema ... 19

4.5.2 Instalar software ... 19

4.6 Actualización de firmware ... 20

V Aplicación de software PCset graphic 21

5.1 Preparar REINER 940 para PCset graphic ... 21

5.2 Ejecutar el software ... 22

5.3 Interfaz de usuario ... 22

5.3.1 Barra de menú ... 23

5.3.1.1 Archivo ... 23

5.3.1.1 Edición ... 23

5.3.1.1 Ver ... 24

5.3.1.1 Formato ... 24

5.3.1.1 Extras ... 24

5.3.1.1 Ayuda ... 24

5.3.2 Barra de herramientas ... 25

5.3.2.2 Ajustar líneas/cuadrículas ... 26

5.3.2.2 Selección ... 27

5.3.3 Objetos ... 27

5.3.4 Seguridad del dispositivo ... 28

5.3.4.4 Seguridad del dispositivo ... 28

5.3.4.4.1 Definir la contraseña ... 29

5.3.4.4.1 Desactivar el sistema de seguridad ... 29
5.3.4.4.1 Contraseña olvidada ... 30
5.3.4.4 Desbloquear el dispositivo ... 30
5.3.4.4 Bloquear el dispositivo ... 30
5.3.5 Ajustes del dispositivo ... 31
5.3.5.5 Configuración de la impresora ... 31
5.3.5.5.1 Orden de impresión ... 32
5.3.5.5.1 Alineación ... 33
5.3.5.5.1 Intensidad de impresión ... 34
5.3.5.5.1 Temporizador ... 35
5.3.5.5 Señales ... 37
5.3.5.5 Funciones ... 38
5.3.5.5.3 Impresión de prueba ... 39
5.3.5.5.3 Repetir la última impresión ... 40
5.3.5.5.3 Adelantamiento de numerador ... 41
5.3.5.5.3 Atrasar el numerador ... 42
5.3.5.5.3 Restablecer el valor inicial del numerador: ... 43
5.3.5.5 Fuente ... 44
5.3.6 Indicadores de estado ... 45
5.3.7 Mensajes del dispositivo ... 47
5.4 Establecer la conexión mediante Bluetooth ... 48
5.5 Ejemplo flujo de trabajo: crear imágenes de impresión ... 50
5.5.1 Configurar imagen de impresión ... 50
5.5.2 Transferir una imagen de impresión al speed-i-Marker 940 ... 51
5.5.3 Imprimir la imagen de impresión ... 52
5.5.4 Número de impresiones ... 53
5.6 Ajustes objetos ... 54
5.6.1 Texto ... 54
5.6.1.1 Ajustes por defecto ... 55
5.6.1.1 Menú de contexto objeto de texto ... 56
5.6.1.1 Generar gráfico ... 57
5.6.2 Fecha/Hora ... 57
5.6.2.2 Ajustes por defecto ... 58
5.6.2.2.1 Pestaña de fecha y hora ... 59
5.6.2.2.1 Pestaña de opciones ... 60
5.6.2.2.1 Fuente ... 61
5.6.2.2 Menú de contexto objeto de fecha/hora ... 62
5.6.3 Numerador ... 62
5.6.3.3 Ajustes por defecto ... 63
5.6.3.3.1 Rango de numerador ... 64
5.6.3.3.1 Círculo numérico ... 64
5.6.3.3.1 Fuente ... 65
5.6.3.3 Menú de contexto objeto de numerador ... 66
5.6.4 Código de barras ... 67
5.6.4.4 Ajustes por defecto ... 67
5.6.4.4 Numeración/Datación secuencial ... 70
5.6.4.4 Menú de contexto de objeto de código de barras ... 71
5.6.4.4 Generar gráfico ... 71
5.6.5 Gráfico ... 72
5.6.5.5 Cargar gráfico de diálogo ... 72
5.6.5.5 Menú de contexto objeto de gráfico ... 73
5.6.5.5 Generar gráfico ... 73
VI Advertencia 74
6.1 Sustituir cartucho de impresión ... 75

6.2 Limpiar los contactos del cartucho de impresión 76
6.3 Limpiar las boquillas 77
6.3.1 Limpieza automática de las boquillas 77
6.3.2 Limpieza manual de las boquillas 78
6.4 Limpiar la junta 79
6.5 Volver a colocar la junta 80
6.6 Limpiar carcasa 81

VII Detección y eliminación de fallos del sistema 82

7.1 REINER 940 no está en funcionamiento 82
7.2 Causas por las que no carga la batería 83
7.3 Señales ópticas (LED) 83
7.4 Señales acústicas 85

VIII Datos técnicos y accesorios 87

8.1 Placa de identificación 87
8.2 Datos técnicos 88
8.3 Transporte y eliminación 89
8.4 Accesorios 89

IX Contacto 91

X Manual de instrucciones 92

Index 93

1 REINER 940

REINER

REINER 940

1.1 Elementos de control

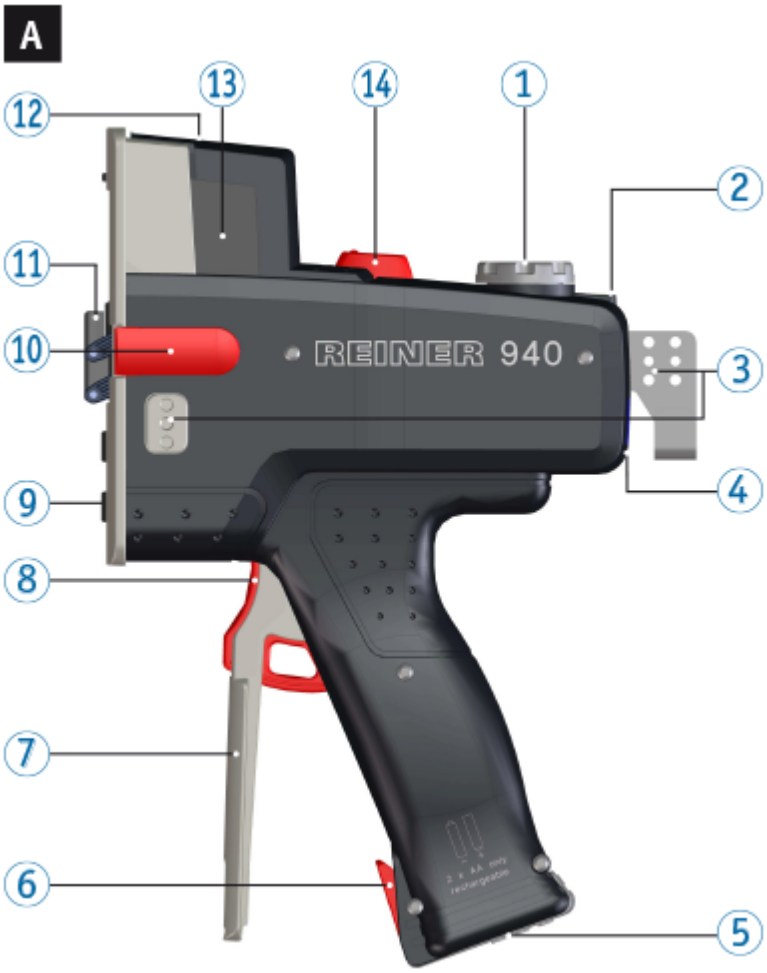

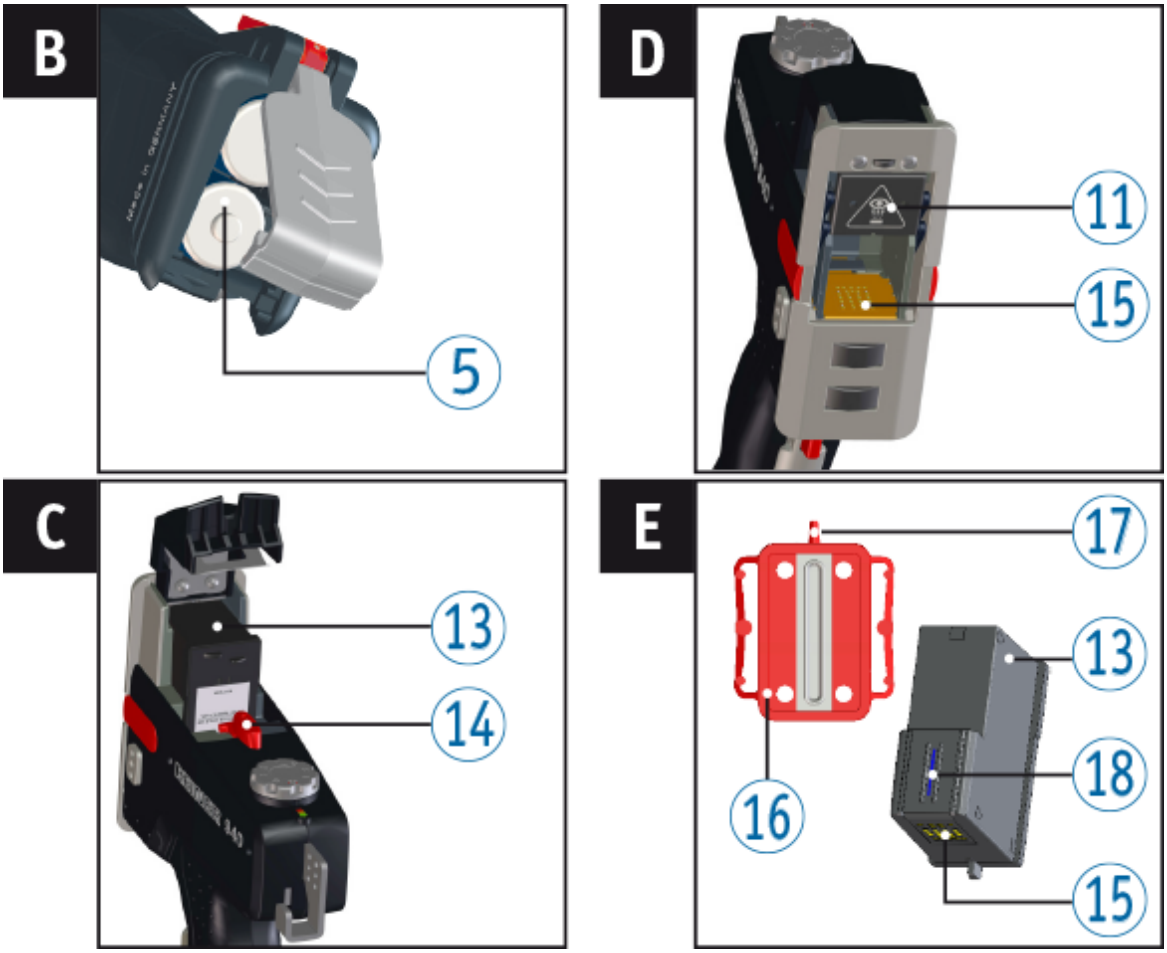

1 Rueda de ajuste
2 Pantalla LED
3 Brida
4 Conexión de micro USB
5 Batería

6 Enclavamiento de la palanca de cierre
7 Palanca de cierre
8 Tecla de inicio de impresión
9 Encoder

10 Ayuda de posicionamiento
11 Tapa de los inyectores
12 Cubierta de los cartuchos de tinta
13 Cartucho de impresión
14 Tecla de enclavamiento Cubierta de los cartuchos de tinta
15 Contacto cartucho de impresión
16 Junta
17 Extremo de junta
18 Boquillas

1.2 Rueda de ajuste

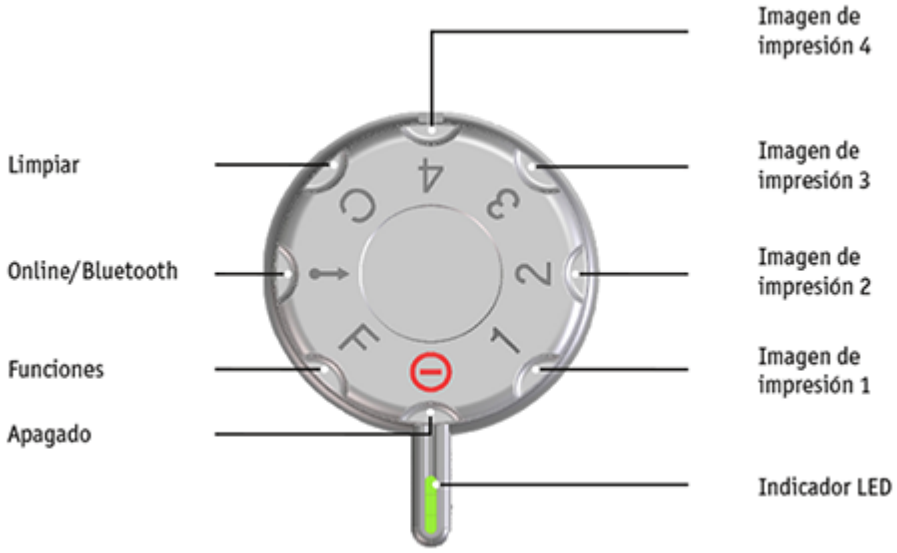

El **display LED** indica el ajuste seleccionado y parpadea en caso de mensajes de advertencia.

Para definir las **funciones** (véase "Funciones").

Indicación: Antes de realizar los ajustes en la rueda de ajuste, cerrar la palanca de cierre.

- ¡Para evitar errores de funcionamiento, establecer ajustes precisos para el display LED!
- Para activar el Bluetooth, girar la rueda de ajuste (1) a la posición **Online/Bluetooth** (véase "Activar Bluetooth").

2 Información importante

Antes de la puesta en marcha del REINER 940 es imprescindible que usted lea el manual, y en especial, las indicaciones de seguridad. Esto es por su seguridad y evitará daños en el dispositivo, dudas en el trato con los sellos eléctricos y los riesgos de seguridad asociados.

Pilas recargables

2.1 Pilas recargables

La carga de las pilas recargables se controla de forma electrónica. Esto asegura que las células de las pilas recargables se cargan de manera óptima.

Cargar

- Cargue las pilas recargables completamente antes de su primer uso. La duración es de aprox. tres horas.

Después de la primera carga máxima, las pilas recargables no han alcanzado su capacidad máxima.
Debe ser consciente de que los tiempos de funcionamiento normales están por debajo de lo establecido.

Alcanzar la capacidad máxima

La capacidad máxima se alcanza cuando las pilas recargables están completamente descargadas y han sido recargadas varias veces.

3 Para su seguridad

Descripción de símbolos

Advertencias de seguridad para las pilas recargables

Advertencias de seguridad

Manipulación segura de los cartuchos de impresión

3.1 Descripción de símbolo

PELIGRO

Advertencias de peligro que causan **la muerte o lesiones graves de inmediato** en caso de incumplimiento.

ADVERTENTIA

Advertencias de peligro que causan **la muerte o lesiones graves** en caso de incumplimiento.

ATENCIÓN

Advertencias de peligro que causan **lesiones** en caso de incumplimiento.

AVISO

Advertencias de peligro que causan **daños materiales** en caso de incumplimiento.

▶ Aquí se le solicitará las medidas.

Consejos y sugerencias para que usted se familiarice de forma aún más sencilla con su REINER 940.

Instrucciones en los tutoriales en vídeo.

3.2 Advertencias de seguridad para las pilas recargables

Las pilas recargables se desgastan. No se puede garantizar que duren más de seis meses.

⚠ ADVERTENTIA

Posible explosión por contacto con el fuego.

- No tire las pilas recargables al fuego.

⚠ ATENCIÓN

Lesiones debido a la destrucción de la cubierta de la batería si utiliza pilas recargables no adecuadas o pilas recargables no recargables.

- ¡Utilice únicamente las pilas recargables especificadas para el dispositivo!

Tipo de uso

Utilice sólo el adaptador de CA o el puerto USB del PC para cargar las pilas recargables.

Usar sólo pilas recargables (dos unidades) del modelo níquel-hidruro metálico (número de artículo REINER: 946 192 - 000) de AA.

Cambie siempre todas las pilas recargables usadas a la vez.
Las pilas recargables no autorizadas pueden provocar daños o fallos de funcionamiento.

- Utilice sólo pilas recargables recargables autorizadas.

Empezar

¡Tenga en cuenta la polaridad de las pilas recargables cuando se inserta, véanse los símbolos!

Eliminación

Baterías defectuosas o usadas
Las baterías defectuosas o usadas no deben tirarse a la basura doméstica.

3.3 Advertencias de seguridad

⚠ ADVERTENTIA

Posible ceguera por el contacto de la tinta con los ojos.

- ¡No acercar la boquilla del REINER 940 a la cara de las personas!

⚠ ATENCIÓN

Posible tropiezo y daños en el dispositivo si los cables del dispositivo se encuentran dispersos por la habitación.

- ¡Colocar los cables del dispositivo de manera que no supongan una fuente de peligro!

AVISO

Daños en el dispositivo en caso de transporte inadecuado.

- ¡Utilizar sólo el embalaje que proporciona protección contra choques y golpes al dispositivo!

AVISO

Daño en el dispositivo debido a la condensación.

- Antes de empezar, ¡esperar hasta que el aparato haya alcanzado la temperatura ambiente y esté totalmente seco!

3.4 Manipulación segura de los cartuchos de impresión

⚠ ADVERTENTIA

Posible ceguera por el contacto de la tinta con los ojos.

- ¡No acercar la boquilla del REINER 940 a la cara de las personas!

⚠ ATENCIÓN

La ingestión de tinta provoca daños a la salud.

- ¡No ingerir!
- ¡Mantener el cartucho de impresión alejado de los niños!

4 Preparar y poner en marcha

Puesta en marcha

Utilizar cartucho de impresión

Realizar impresión de prueba

Activar Bluetooth

Instalar el software PCset graphic

Actualización de firmware

4.1 Puesta en marcha

Podrá encontrar un vídeo en nuestra página internet www.reiner.de o en youtube.

Las pilas recargables deben estar completamente cargadas antes de su primer uso.
El tiempo de carga es de aprox. 3 horas. Las pilas recargables están cargadas cuando el indicador verde 2 se apaga.

Insertar las pilas recargables

Cargar las pilas recargables

4.1.1 Insertar las pilas recargables

Insertar las pilas recargables ⇨ Fig. B

Las pilas recargables deben estar completamente cargadas antes de su primer uso. El tiempo de carga es de aprox. 3 horas. Las pilas recargables están cargadas cuando el indicador verde 2 se apaga.

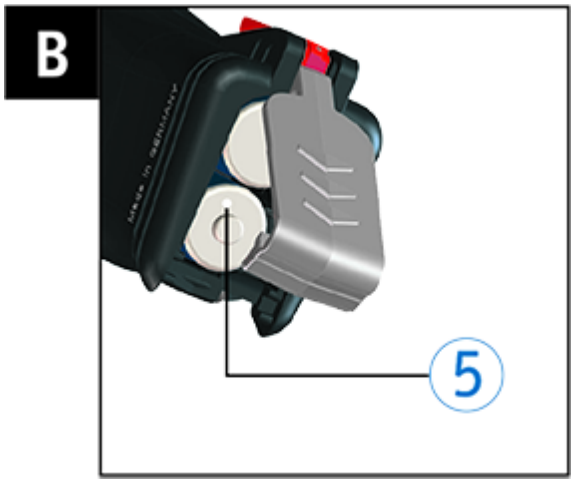

Cambie siempre todas las pilas recargables usadas a la vez. Al quitar las pilas recargables sigue apareciendo la fecha, la hora y la lectura del numerador.

- Abrir el compartimento de las pilas recargables 5 en la dirección de la flecha.
- Observe que la polaridad sea la correcta y coloque las pilas recargables.
- Cerrar el compartimento de las pilas recargables 5.

4.1.2 Cargar las pilas recargables

Cargar las pilas recargables ⇨ Fig. A

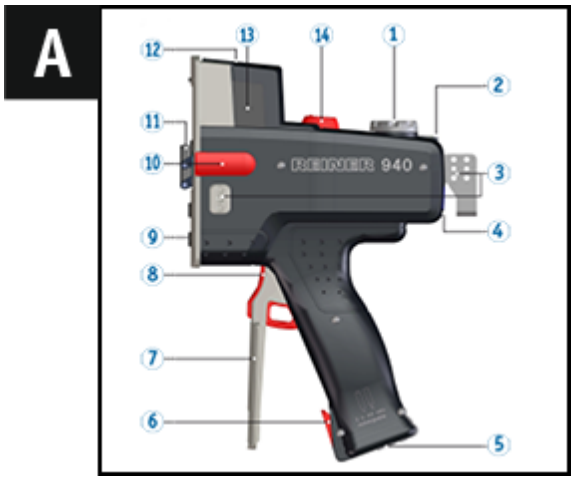

Conectar el dispositivo al PC sólo una vez que el software PCset graphic esté instalado (véase "Instalar el software PCset graphic").
Cuando se instala el software PCset graphic, se instalan también los controladores USB necesarios. Si se establece una conexión entre el ordenador y el dispositivo, los controladores USB se detectan y se cargan automáticamente. Si se conecta el dispositivo sin haber instalado el software PCset graphic, la instalación de los controladores del dispositivo falla.

No es posible la carga de un conector USB sin una fuente de alimentación externa.

- Conectar el cable USB desde la conexión de Micro USB del dispositivo (4) con el adaptador de CA y conectar el adaptador CA a la red eléctrica.
  Indicador de carga verde (2) se ilumina.

4.2 Uso del cartucho de impresión

Dependiendo del tipo de tinta, se requieren juntas diferentes (véase "Volver a colocar la junta").

Usar la junta de los cartuchos de impresión adjuntos.

ATENCIÓN

La ingestión de tinta provoca daños a la salud.

- ¡No ingerir!
- ¡Mantener el cartucho de impresión alejado de los niños!

Uso del cartucho de impresión ⇨ Fig. A + C + E

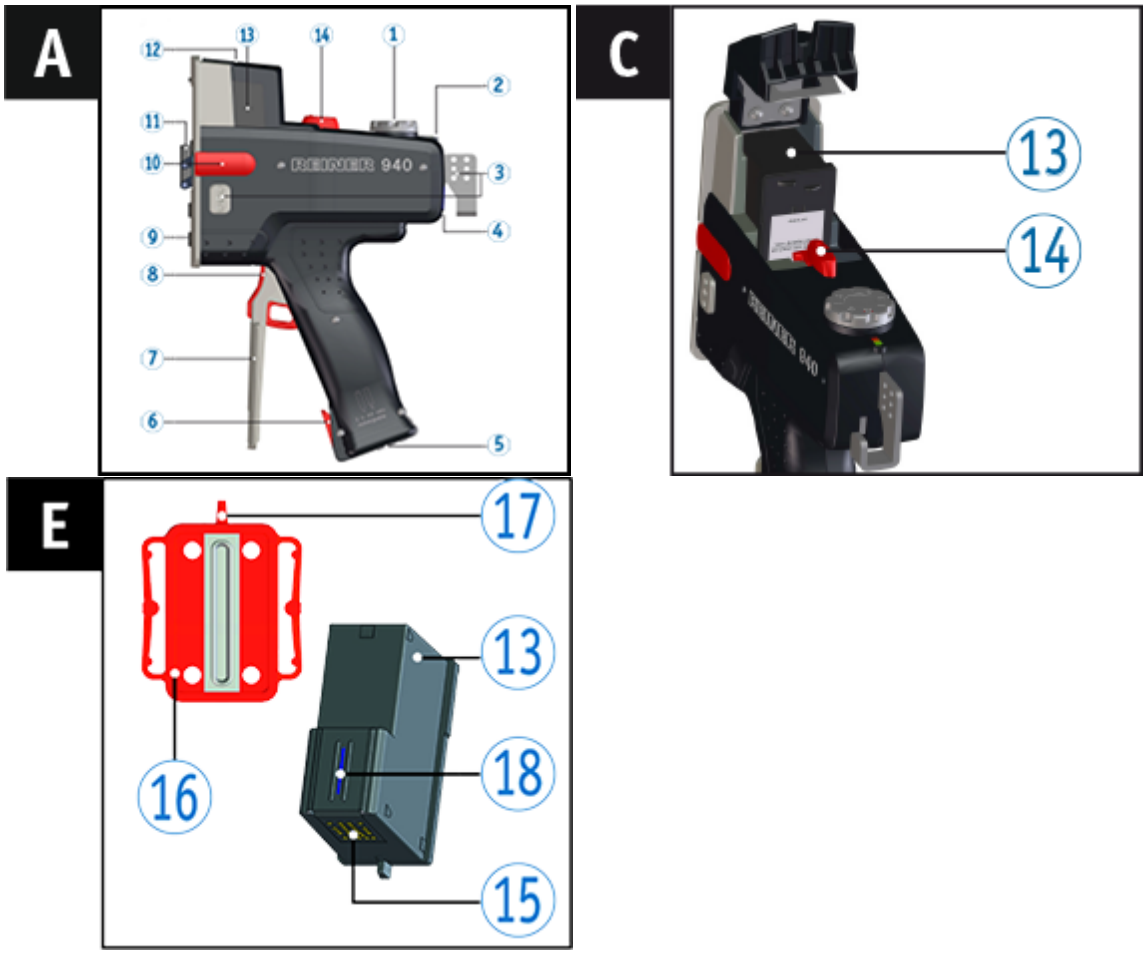

- Girar la rueda de ajuste 1 en la posición **OFF**.
- Apretar hacia abajo la tecla de enclavamiento de la cubierta de los cartuchos de tinta 14 para abrir la cubierta de los cartuchos de tinta 12.
- Sacar el nuevo cartucho de tinta 13 del envase y retirar la lámina protectora de la boquilla 18.
- Colocación del cartucho de tinta 13.
- Cerrar la cubierta de los cartuchos de tinta 12.

4.3 Realizar impresión de prueba

⚠ ADVERTENTIA

Posible ceguera por el contacto de la tinta con los ojos.

- ¡No acercar la boquilla 18 del REINER 940 a la cara de las personas!

Realizar impresión de prueba ⇨ Fig. A

Sólo es posible seleccionar el texto a imprimir si la palanca de cierre 7 no está bajada, lo que indica que la tapa de los inyectores 11 no está cerrada.

El REINER 940 viene de fábrica con 4 imágenes de impresión de muestra.

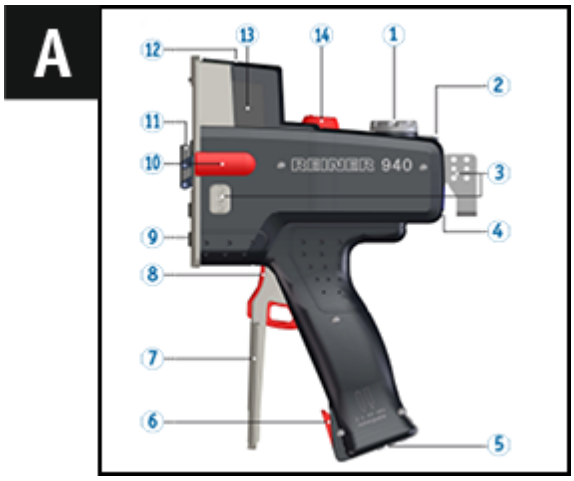

- Colocar la rueda de ajuste 1 en la posición **1**.
- Tirar de la palanca de cierre 7 hacia el aparato.
- Colocar el REINER 940 en la superficie de impresión.
- Accionar la tecla de inicio de impresión 8.
  Rodar el aparato a una velocidad constante El texto a imprimir se ha imprimido.

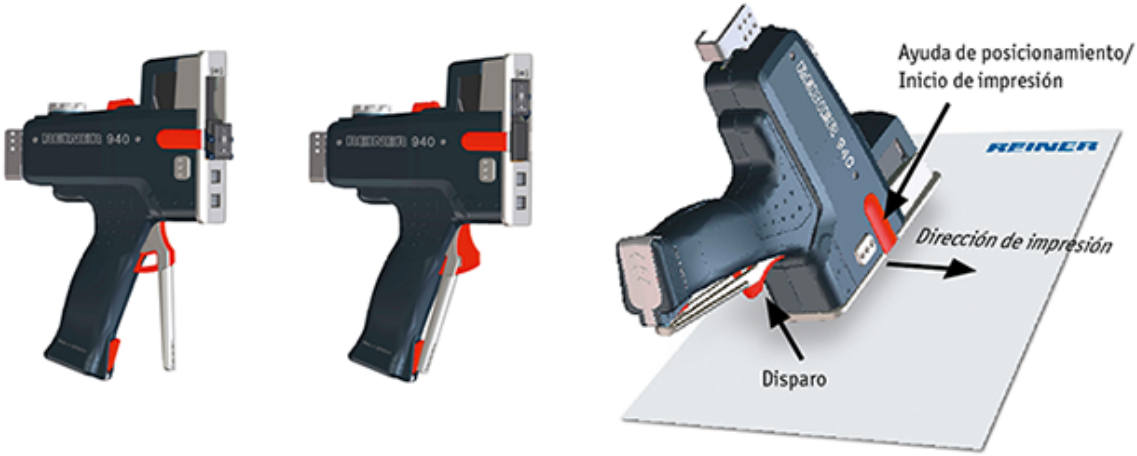

Mi 1ª imagen de impresión 28.06.2012

4.4 Activar Bluetooth

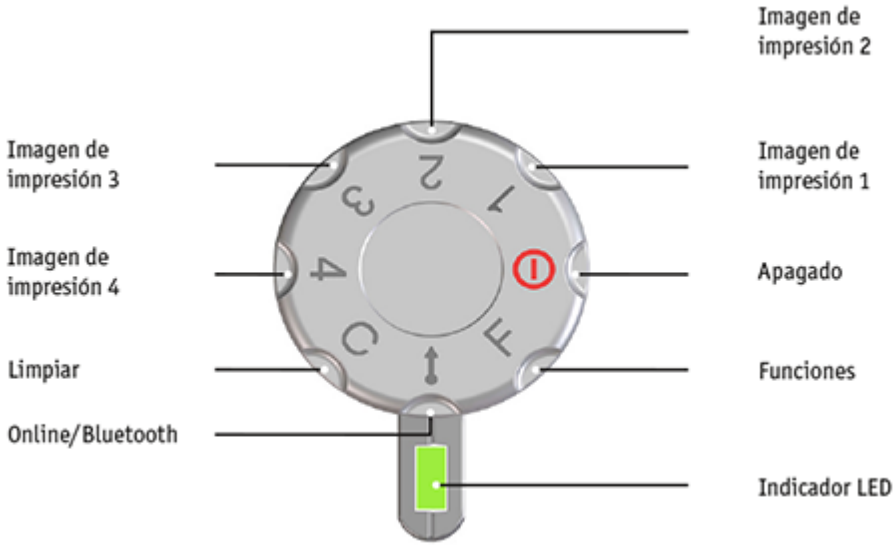

El Bluetooth no puede activarse mientras que haya una conexión USB activa.
Con la conexión Bluetooth activa, tampoco puede establecerse una conexión USB.

Cuando el Bluetooth está activo, disminuye la autonomía, ya que el Bluetooth también está activo en modo Standby.

- Para activar el Bluetooth del dispositivo, girar la rueda de ajuste (1) a la posición **Online/Bluetooth**.
- Para establecer la conexión Bluetooth con el dispositivo, siga las instrucciones descritas en "Establecer la conexión mediante Bluetooth".

4.5 Instalar el software PCset graphic

Requisitos del sistema

Instalar software

4.5.1 Requisitos del sistema

Dispositivos de REINER compatibles

- *jetStamp graphic* 970
- REINER 940

Hardware

- PC con procesador Pentium (también compatible) o superior
- Adaptador gráfico con una resolución mínima de 800 x 600 píxeles
  (mín. 256 colores; óptima: TrueColor, 24 Bit, 16,78 millones de colores)
- Memoria principal mín. 32 MB
- 10 MB de espacio libre en el disco duro
- 1 puerto USB libre

Sistemas operativos compatibles

- Windows 7, Windows 7 64 Bit, Windows 8, Windows 8 64 Bit, Windows 10, Windows 10 64 Bit

4.5.2 Instalar software

Para la instalación, se necesitan permisos de administrador en el PC.

- Introducir CD de PCset graphic en la unidad.
- Si el programa de instalación no se inicia automáticamente, ejecute el archivo **"setup.exe"**.
- Siga las instrucciones del programa de instalación.

4.6 Actualización de firmware

Se puede descargar el software más actual para la REINER 940 desde el apartado de **"Descargas"** en www.reiner.de.

Antes de una actualización del firmware, las imágenes de impresión que se encuentran en la REINER 940, deben transmitirse al PCset graphic y guardarse. Las imágenes de impresión pueden dañarse durante la actualización del firmware.

Asegurarse de que el PCset graphic esté instalado en el PC, aunque **no** esté abierto, antes de iniciar la actualización del firmware. Durante la instalación de la actualización del firmware, la REINER 940 no debe apagarse.

- Unir la conexión micro USB (4) con el PC mediante el cable USB.
- Para encender el dispositivo, girar la rueda de ajuste (1) a la posición **1**.
- Descomprimir **"Firmware update"** y ejecutar **"940 Firmware xxxx.exe"**. El firmware se instalará automáticamente. Después de haber actualizado con éxito el firmware, el PCset graphic puede abrirse de nuevo.

5 Aplicación de software PCset graphic

Preparar REINER 940 para PCset graphic

Ejecutar el software

Interfaz de usuario

Establecer la conexión mediante Bluetooth

Ejemplo flujo de trabajo: crear imágenes de impresión

Ajustes objetos

5.1 Preparar REINER 940 para PCset graphic

Preparar REINER 940 para PCset graphic ⇨ Fig. A + C

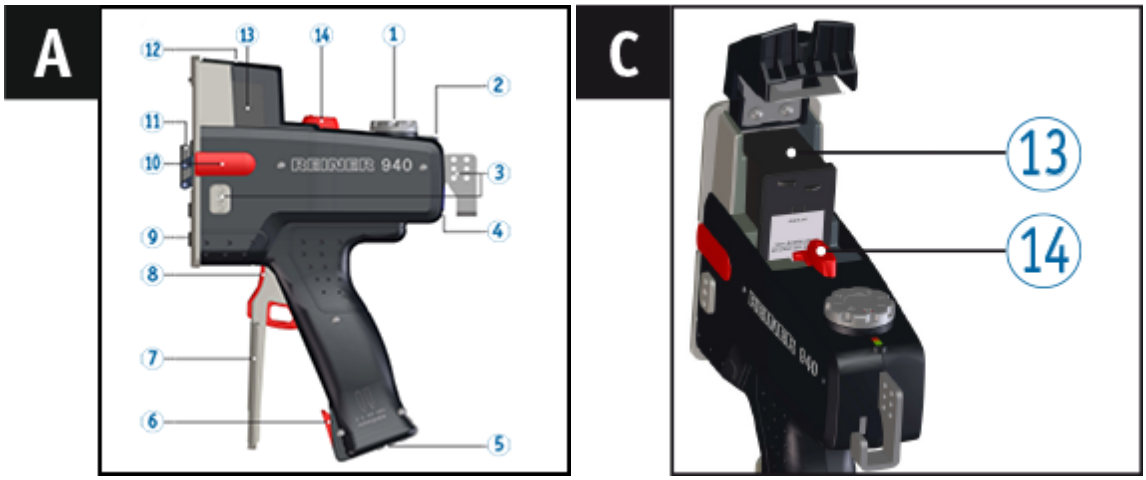

Para que el dispositivo pueda ser reconocido por el PC de forma correcta debe instalarse primero el software del PCset graphic.

- Conectar el cable USB al PC mediante la conexión de micro USB (4).
- Gire la rueda de ajuste (1) a la posición **1** para encender el dispositivo.
  El PC detecta el REINER 940 como un nuevo dispositivo USB.
  El software de controlador del dispositivo se instala automáticamente.

Cuando el dispositivo está conectado al PC, las pilas recargables se cargan a través del puerto USB.

5.2 Ejecutar el software

- Haga doble clic en el icono **REINER PCset graphic**.
  El software PCset graphic se inicia.

5.3 Interfaz de usuario

La interfaz de usuario se divide en cuatro áreas:

- (a) Barra de menús con las funciones típicas de Windows y las funciones específicas del PCset graphic
- (b) Barra de herramientas
- (c) 4 líneas para el diseño de las impresiones
- (d) Barra con indicadores de estado diferentes.

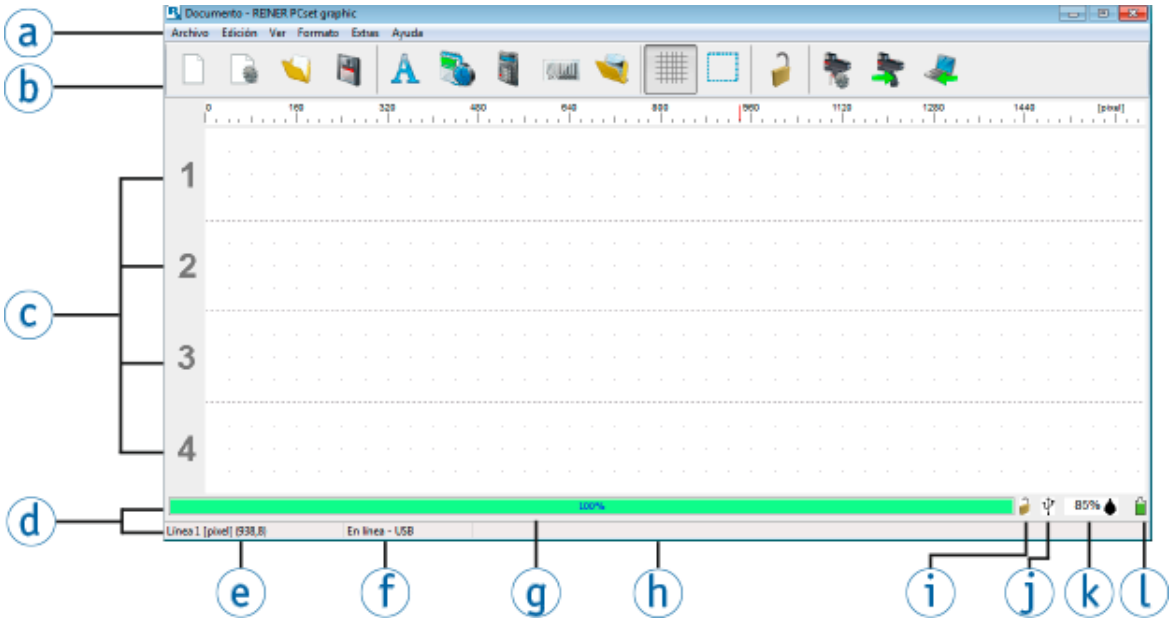

(a)	Barra de menú	(g)	Proceso de transmisión
(b)	Barra de herramientas	(h)	Mensajes del dispositivo
(c)	Imágenes de impresión	(i)	Seguridad del dispositivo
(d)	Indicadores de estado	(j)	Conexión
(e)	Posición del cursor	(k)	Indicador del nivel de tinta
(f)	En línea/desconectado	(l)	Indicador del nivel de la pilas recargables

5.3.1 Barra de menú

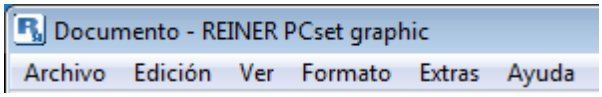

En la barra de menú encontrará tanto los comandos estándar auto-explicativos, como los comandos de menú específicos de PCset graphic. A estos últimos se accede a través de los iconos de la barra de herramientas.

Archivo

Edición

Ver

Formato

Extras

Ayuda

5.3.1.1 Archivo

Función	Descripción
Nuevo	Restablecimiento de la pantalla. Eliminar el diseño mostrado.
Abrir	Menú de selección de archivos para las imágenes de impresión almacenadas.
Guardar	Guardar las imágenes de impresión mostradas como archivo XML.
Guardar como	Cuadro de diálogo para guardar las imágenes impresas que aparecen.
Configuración	Configurar la impresión, la señal, la función y la fuente.
Transferir	Las imágenes impresas se transfieren al dispositivo.
Subir	Cargar las imágenes de impresión almacenadas en el dispositivo.
Buscar el dispositivo Bluetooth REINER	Búsqueda de dispositivo Bluetooth REINER.
Última vez que se abrió	Muestra las últimas impresiones abiertas.
Salir	Cierra el PCset graphic.

5.3.1.2 Edición

Función	Descripción
Eliminar	Elimina los objetos seleccionados.

Copiar	Carga el contenido marcado en el portapapeles.
Pegar	Pega el contenido en el portapapeles.
Cortar	Carga el contenido marcado en el portapapeles y lo elimina.

5.3.1.3 Ver

Función	Descripción
Líneas/Cuadrícula	Ajustar líneas/cuadrículas.
Mostrar el candado en la barra de herramientas	Mostrar u ocultar el botón de seguridad del dispositivo.
jetStamp graphic 970	Se abre la interfaz de usuario *jetStamp graphic* 970.

5.3.1.4 Formato

Función	Descripción
Texto	Se pueden configurar los ajustes para objetos de texto.
Fecha/Hora	Se pueden configurar los ajustes para objetos de fecha/hora.
Numerador	Se pueden configurar los ajustes para objetos de numerador.
Código de barras	Se pueden configurar los ajustes para objetos de código de barras.

5.3.1.5 Extras

Función	Descripción
Seguridad del dispositivo	La seguridad del dispositivo bloquea la impresión y protege los datos de impresión contra los abusos.
Módulo SF	Módulo de servicio y mantenimiento de REINER.

5.3.1.6 Ayuda

Función	Descripción
Ayuda	Ayuda con instrucciones detalladas sobre la configuración y el manual de instrucciones en formato electrónico.
Información	Notas de la versión del software. El REINER 940 está conectado, aquí aparecen los detalles sobre el modelo, el número de serie y la versión de firmware.

5.3.2 Barra de herramientas

Barra de herra-mientas ⓑ	Comando de menú	Descripción
	Nuevo	Restablecimiento de la pantalla. Eliminar el diseño mostrado.
	Fuente	La pestaña "Fuente" en el menú muestra la "Configuración".
	Abrir	Menú de selección de archivos para las imágenes de impresión almacenadas.
	Guardar	Guardar las imágenes de impresión mostradas como archivo XML.
	Cuadrícula	Activa la cuadrícula para alinear objetos.
	Selección	Para las áreas que fija la función adicional "Crear gráfico" (véase "Selección").
	Seguridad del dispositivo	La seguridad del dispositivo se puede ajustar (véase "Seguridad del dispositivo"). En la pestaña "Vista", cuando se pulse en " Mostrar el candado en la barra de herramientas ", dicho botón se muestra o se oculta.
	Configuración	Visualizar la pestaña "Configuración de impresión" en el menú de "Configuración".
	Transferir	Las imágenes impresas se transfieren al dispositivo. Los datos existentes en la REINER 940 se sobrescriben.
	Subir	Cargar las imágenes de impresión almacenadas en el dispositivo.

5.3.2.1 Ajustar líneas/cuadrículas

Cada línea de impresión se divide en el número de líneas seleccionadas en el tamaño de cuadrícula seleccionado respectivamente.

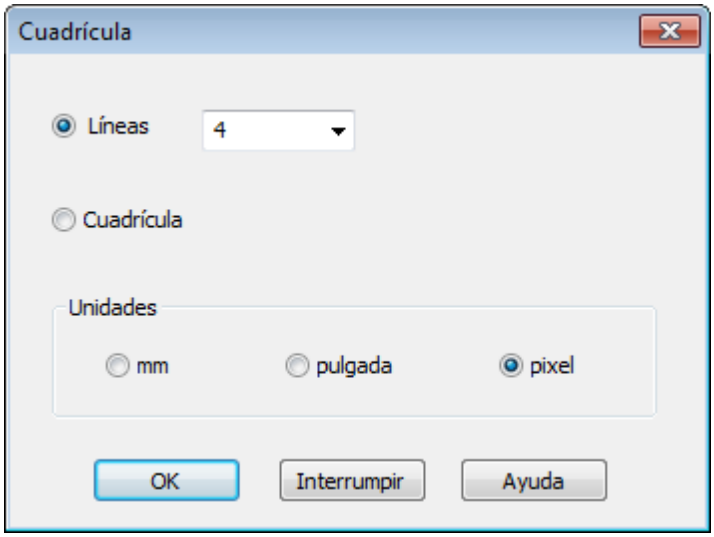

Unidades

Cuadrícula/regla se muestra en la unidad seleccionada.

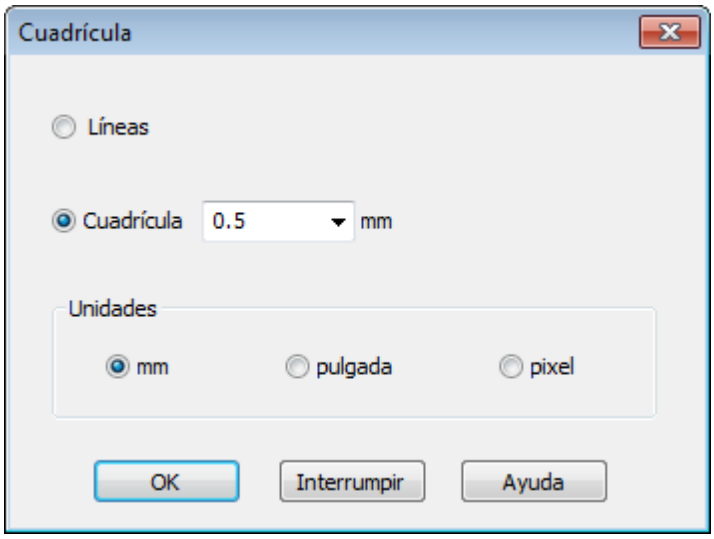

Unidad	Descripción
mm	La regla se divide en **mm**.
pulgada	La regla se divide en **pulgada**.
píxel	La regla se divide en **píxele**.

5.3.2.2 Selección

- Activar "Selección".
- Arrastrar un marco de selección por el área deseada con el botón izquierdo del ratón presionado.
- Hacer clic en el marco con el botón izquierdo del ratón. La selección puede procesarse como un objeto gráfico.

5.3.3 Objetos

Las imágenes de impresión se compilan en objetos a partir de los cinco grupos de objetos.
Los objetos se pueden colocar, Drag & Drop en cualquier lugar (véase "Ejemplo flujo de trabajo: crear imágenes de impresión").

El formato de cada grupo de objetos se puede configurar individualmente. Al menú de configuración de formato se accede haciendo clic en el botón derecho del ratón sobre un objeto, o en la pestaña "Formato" en la barra de menú.

Barra de herra-mientas	Comando	Descripción
	Texto	Introduzca el texto deseado en la posición del cursor. La fuente y el estilo dependen del texto seleccionado. Un doble clic sobre el texto finaliza el modo de entrada de texto. El texto también se puede añadir a través del portapapeles de Windows. El tamaño de la fuente que se encuentra en la cuadrícula activa se ajusta automáticamente a la altura de la cuadrícula.
	Fecha/Hora	La fuente, el estilo de fuente, el tamaño de fuente y el formato se pueden ajustar individualmente (vease "Fuente" y "Ajuste por defecto").
	Numerador	El numerador utiliza la numeración secuencial. El valor inicial, el incremento de la fuente y la dirección, así como el estilo de la fuente y el tamaño de la fuente se pueden ajustar (véase "Fuente" y "Ajuste por defecto").
	Código de barras	En la configuración de formato se puede elegir entre diversos formatos de códigos de barras (véase "Ajuste por defecto").
	Gráfico	Después de insertar un objeto gráfico, se abre una ventana de selección de archivos. Seleccione el gráfico que desee y confirme con "Abrir".

5.3.4 Seguridad del dispositivo

Seguridad del dispositivo

Desbloquear el dispositivo

Bloquear el dispositivo

5.3.4.1 Seguridad del dispositivo

La seguridad del dispositivo bloquea la impresión y protege los datos de impresión contra los abusos.

La seguridad del dispositivo no soporta dispositivos que no tengan la versión más reciente del firmware. Se puede descargar la versión más reciente del firmare desde el apartado "**Descargas"** en www.reiner.de.

▶ La seguridad del dispositivo se puede ajustar en la barra de menús ⓐ, en la pestaña "Extras → Seguridad del dispositivo" o en la barra de herramientas ⓑ en Botones / / .

Se pueden elegir entre **tres** funciones distintas:

1. La seguridad del dispositivo está desactivada.
2. La seguridad del dispositivo está activada.
   Las impresiones **no** se pueden transmitir ni imprimir si no se introduce una contraseña.
3. La seguridad del dispositivo está activada.
   Las impresiones se pueden transmitir e imprimir **sin** que se introduzca una contraseña.

Definir la contraseña

Desactivar el sistema de seguridad

Contraseña olvidada

5.3.4.1.1 Definir la contraseña

"Definir la contraseña" activa la seguridad del dispositivo y protege los datos de impresión contra los abusos.

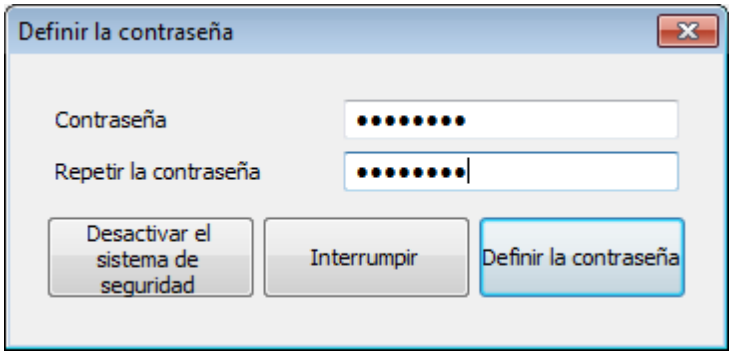

- Para **activar** la seguridad del dispositivo, en la barra de menús ⓐ seleccionar la pestaña "Extras" y "Seguridad del dispositivo→ Definir la contraseña" o hacer clic en el botón en la barra de herramientas ⓑ.
- Definir la contraseña.
- Repita la contraseña.

La contraseña puede contener un máximo de 8 dígitos.
Pueden usarse los siguientes símbolos: 0-9, A-Z, a-z, así como los símbolos!“#$%&‘()*+,-./:; <=>?[]{|} ~.

- Para activar la seguridad del dispositivo, hacer clic en "Definir la contraseña".
  En la barra de herramientas ⓑ, el símbolo cambia de a y en el indicador de estado aparece el símbolo ⓓ.

5.3.4.1.2 Desactivar el sistema de seguridad

"Desactivar el sistema de seguridad" desactiva la seguridad del dispositivo.

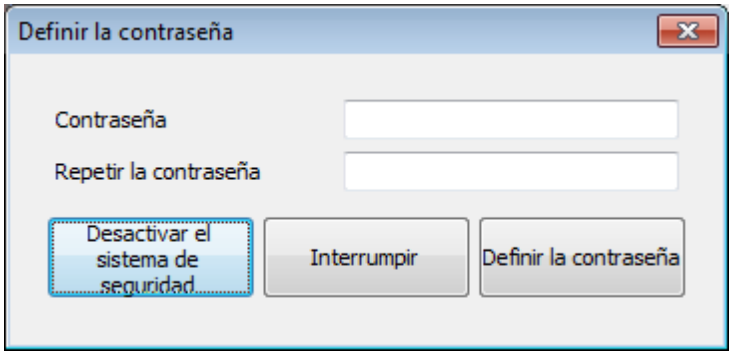

- Para **desactivar** la seguridad del dispositivo, en la barra de menú ⓐ, seleccione la pestaña "Extras"y haga clic en "Seguridad del dispositivo → Definir la contraseña".
- Haga clic en "Desactivar el sistema de seguridad".
  En la barra de herramientas ⓑ, el símbolo pasa de a .

5.3.4.1.3 Contraseña olvidada

Si es necesario volver a definir la contraseña, la REINER 940 vuelve a la contraseña por defecto. Se borran todas las impresiones memorizadas.

La contraseña sólo se puede restablecer cuando la REINER 940 no tiene ningún fallo de dispositivo.

Si se le olvida la contraseña, puede volver a definirla de la siguiente forma:

- Retire el cartucho de impresión 13.
- Coloque la rueda de ajuste 1 en la posición **C**.
- Pulse el tecla de inicio de impresión 8 por lo menos durante 10 segundos.
  Cuando la contraseña esté redefinida, suena una señal de aviso.

5.3.4.2 Desbloquear el dispositivo

"Desactivar el sistema de seguridad" desactiva la seguridad del dispositivo.

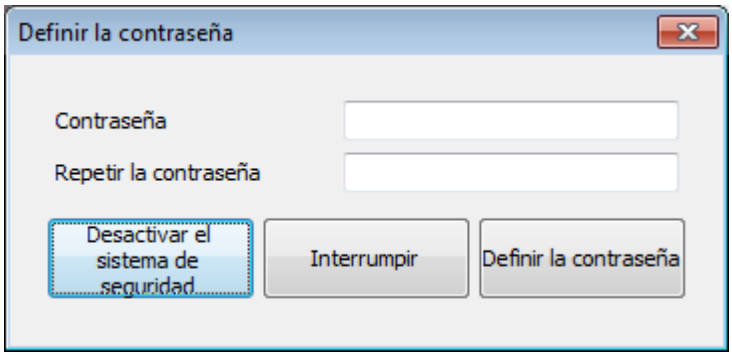

- Para **desactivar** la seguridad del dispositivo, en la barra de menú a, seleccione la pestaña "Extras"y haga clic en "Seguridad del dispositivo → Definir la contraseña".
- Haga clic en "Desactivar el sistema de seguridad".
  En la barra de herramientas b, el símbolo pasa de a .

5.3.4.3 Bloquear el dispositivo

Las impresiones **no** se pueden transmitir ni imprimir si no se introduce una contraseña.

- Para volver a **bloquear** el dispositivo, en la barra de menú a, seleccione la pestaña "Extras" y haga clic en "Seguridad del dispositivo → Bloquear el dispositivo".
  - O -
- Haga clic en el botón .
  - O -
- Desconectar y volver a conectar el dispositivo.
  En el indicador de estado d y en la barra de herramientas b, el símbolo pasa de a .

5.3.5 Ajustes del dispositivo

Los ajustes del dispositivo sólo se activan cuando se han transmitido a la REINER 940.

Configuración de la impresora

Señales

Funciones

Fuente

5.3.5.1 Configuración de la impresora

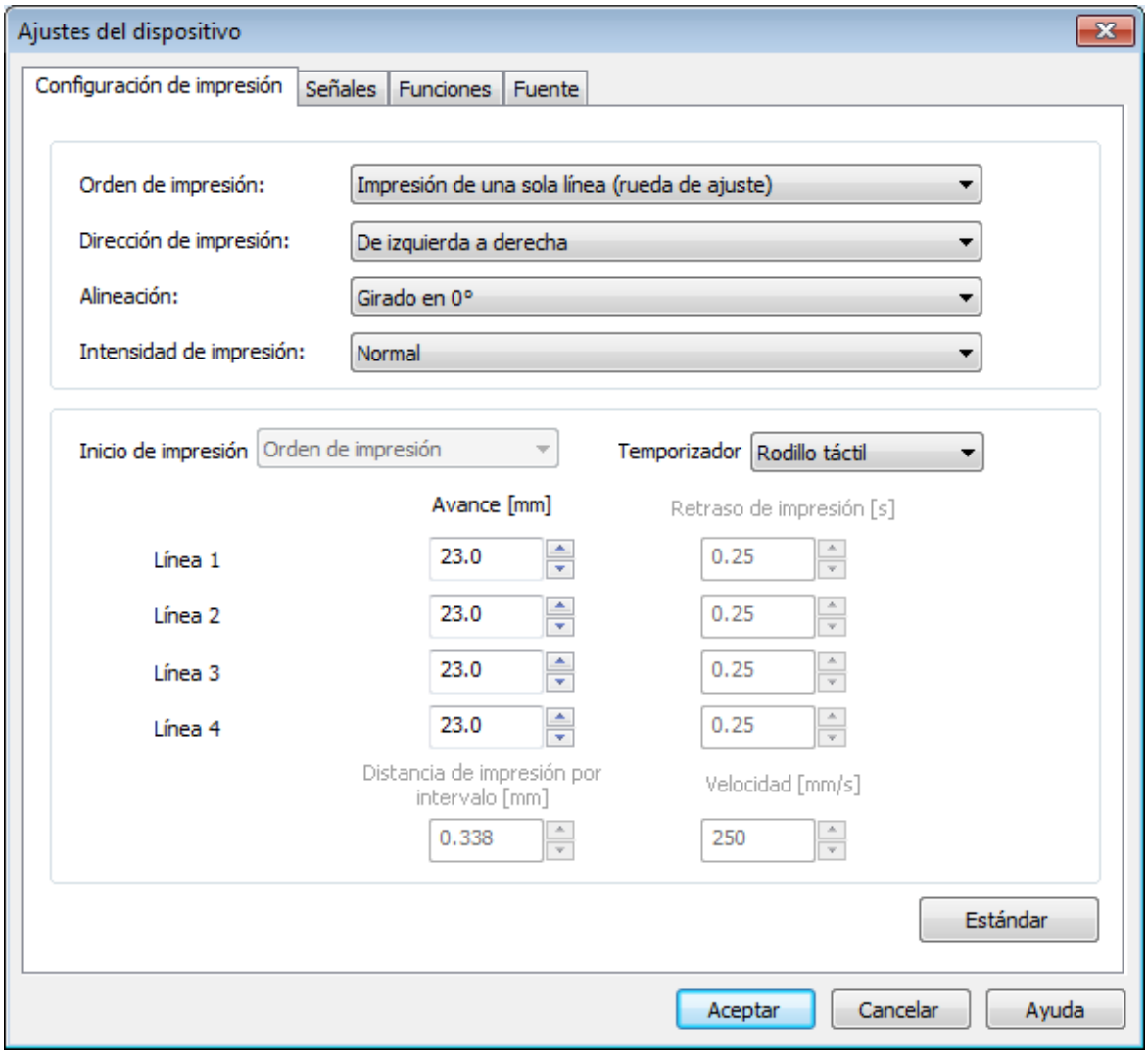

Orden de impresión

Alineación

Intensidad de impresión

Temporizador

5.3.5.1.1 Orden de impresión

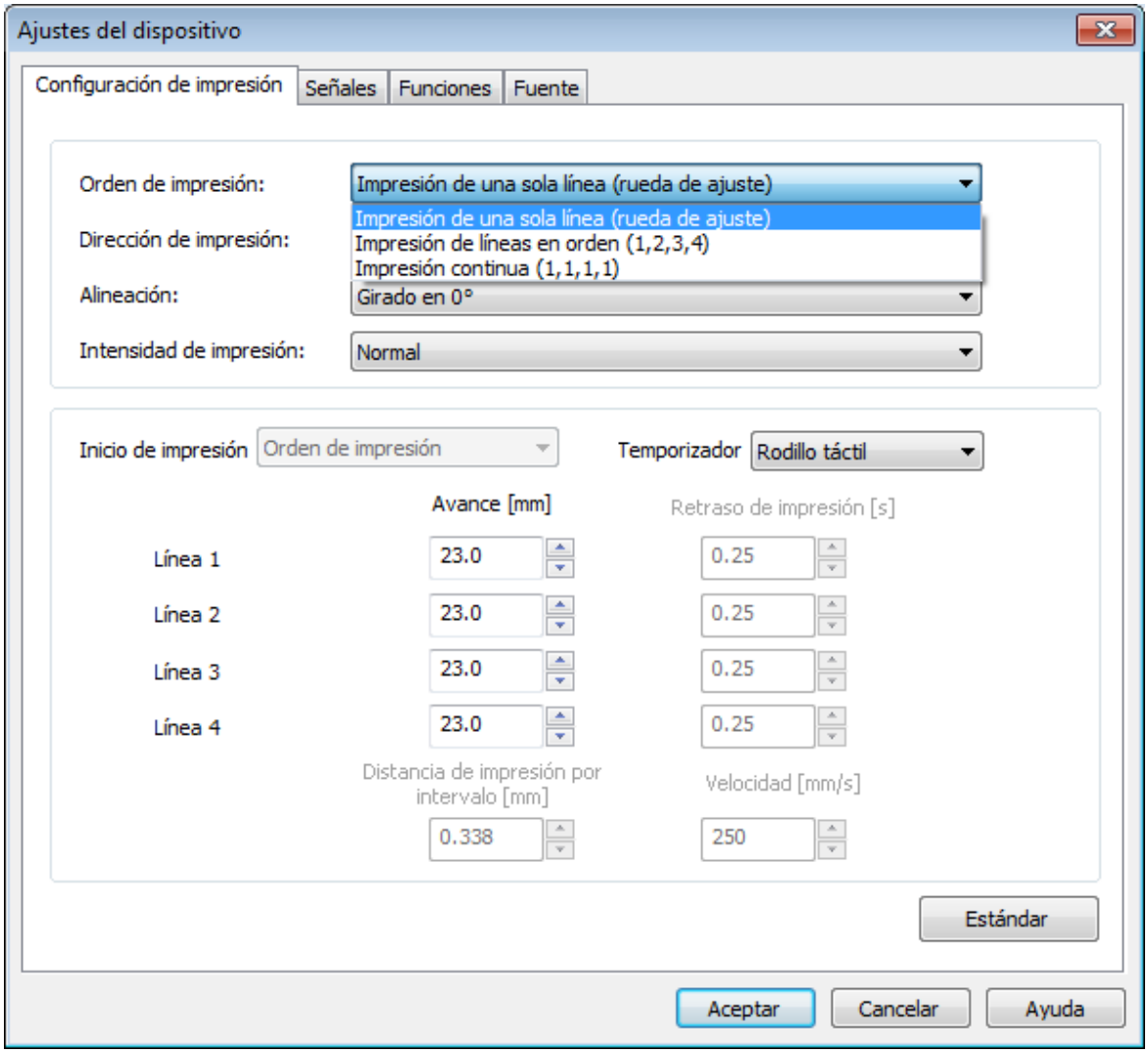

Función	Descripción
Impresión de una sola línea (rueda de ajuste)	La línea seleccionada se imprimirá una vez se dé la orden.
Impresión de líneas en orden (1,2,3,4)	Todas las líneas se imprimen en secuencia ascendente, comenzando por la línea de ajuste en la rueda de ajuste (1,2,3 o 4).
Impresión continua (1,1,1,1)	En la línea seleccionada en la rueda de selección (1, 2, 3 ó 4) se imprime de forma continua y sucesiva mientras el disparador de impresión esté accionado.

5.3.5.1.2 Alineación

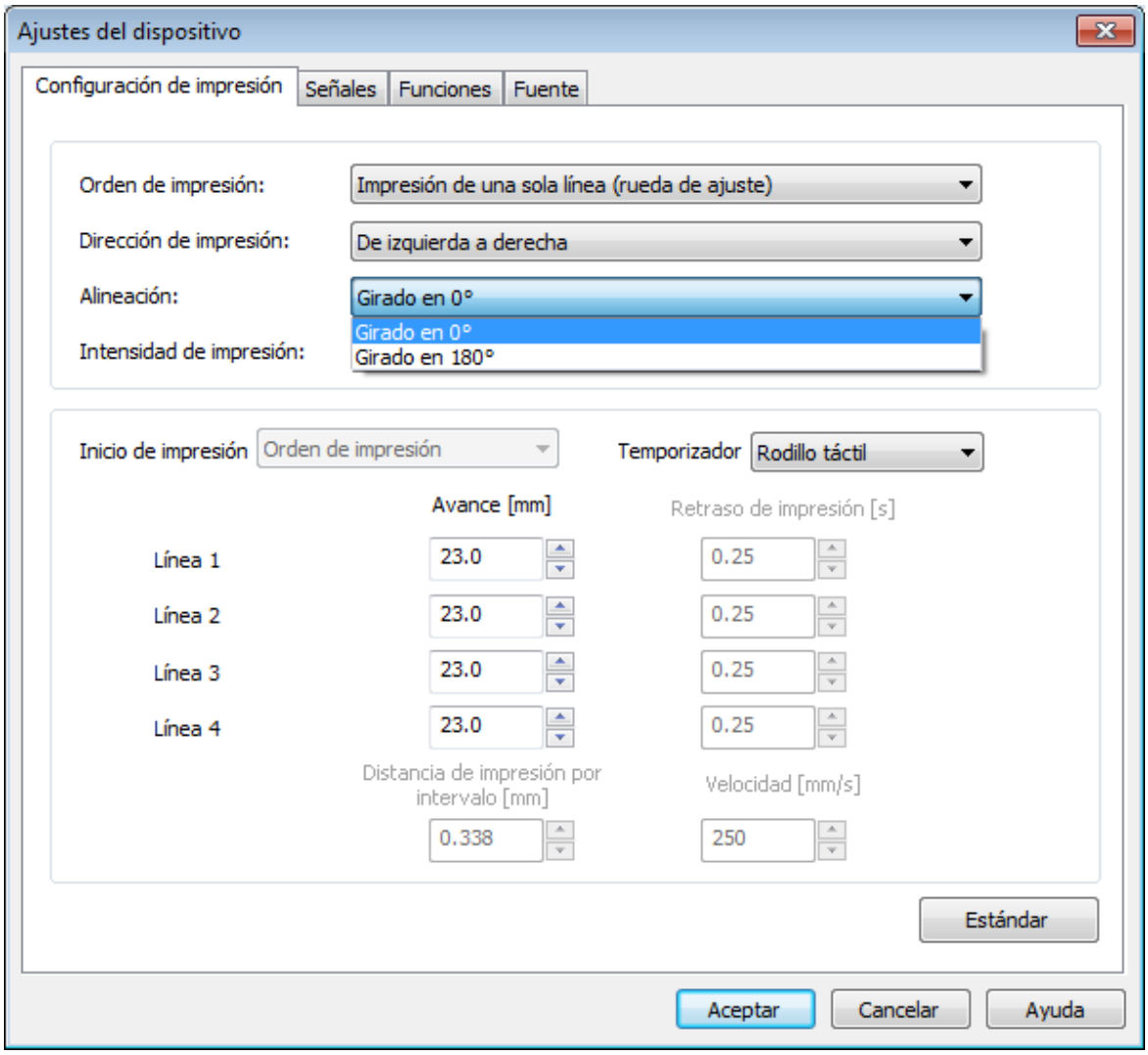

Función	Descripción
0° girado	
180° girado	

La rotación de 180º no se muestra en el PCset.
El dispositivo considera la opción al imprimir.

5.3.5.1.3 Intensidad de impresión

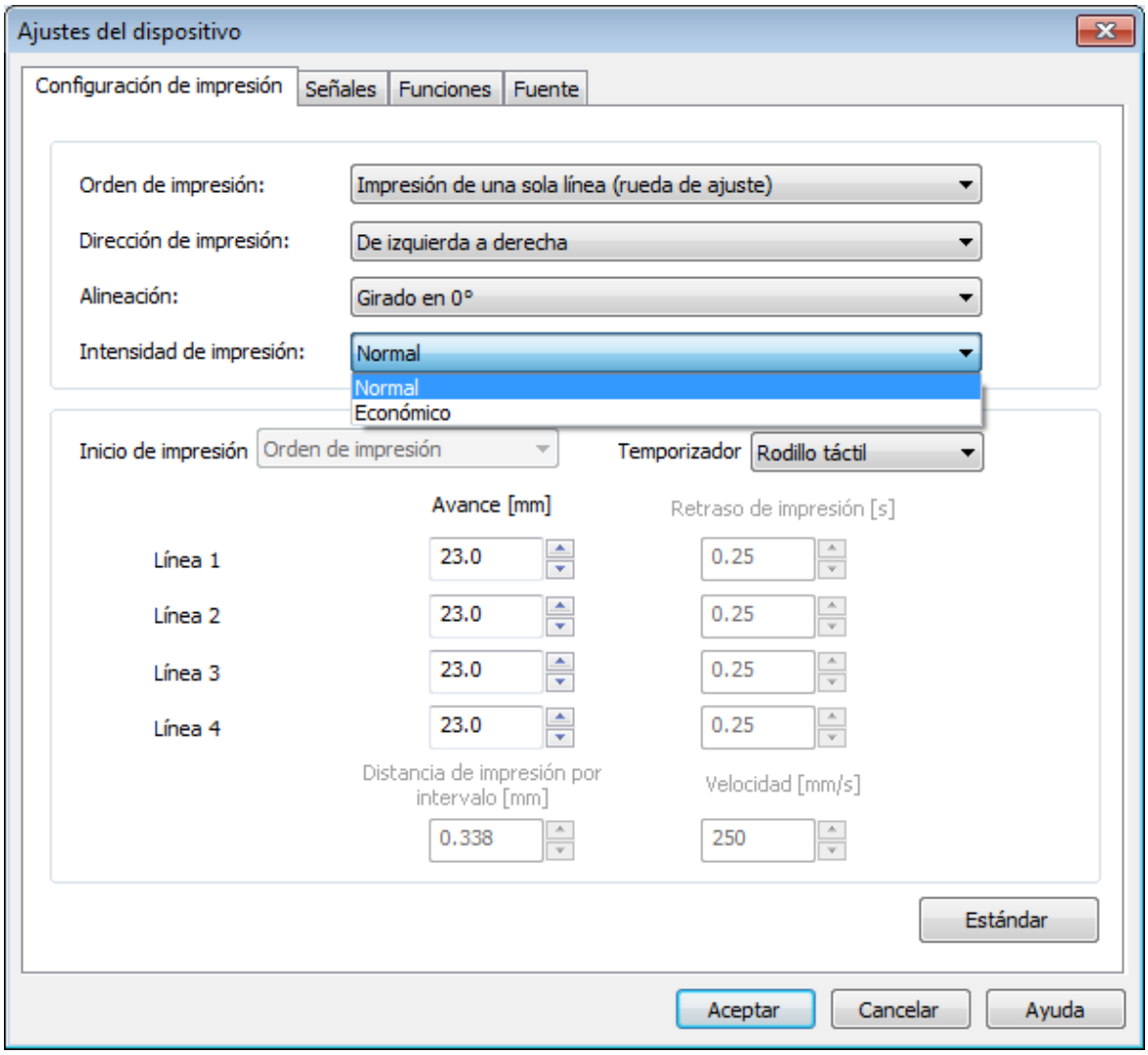

Función	Descripción
Normal	Consumo de tinta por defecto.
Económico	Reducción del consumo de tinta.

5.3.5.1.4 Temporizador

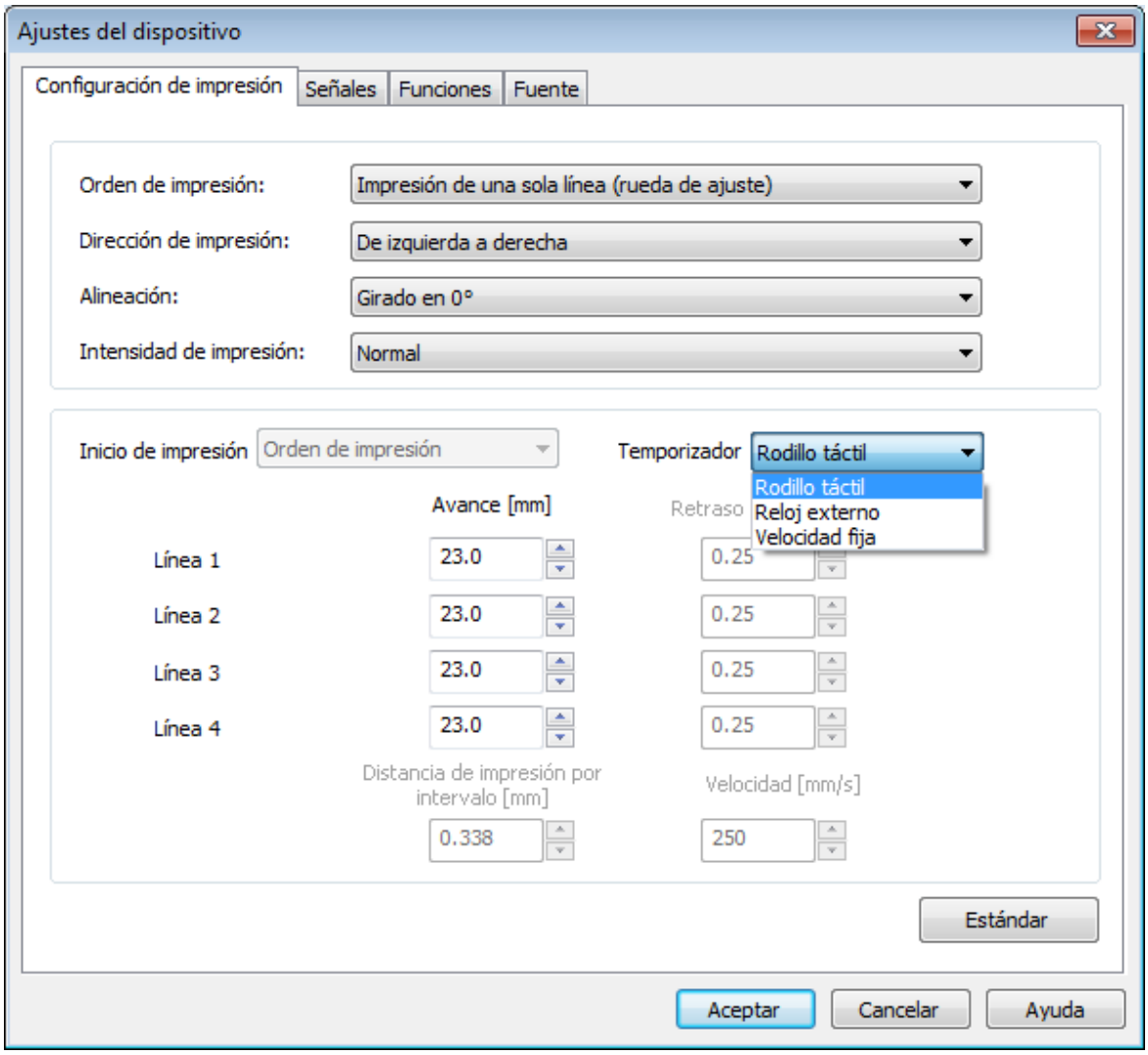

Función	Descripción
Rodillo sensor (Inicio de impresión con disparo)	 La impresión se imprime tan pronto como se presiona la tecla de disparo. El avance es el trayecto en mm desde la activación de la impresión hasta el comienzo de la misma.

	El preajuste de 23 mm equivale a la distancia entre el centro de la cabeza de impresión y el mecanismo auxiliar de posicionamiento (comienzo de impresión) en el aparato.
Impulsos externos (Inicio de impresión con disparo)	 La impresión se imprime tan pronto como se presiona la tecla de disparo. El trayecto de impresión por impulso describe el tramo que recorre en mm el medio imprimible o la impresora por cada señal de sincronización. La impresora también puede funcionar con un emisor de impulsos externo (p. ej. codificador rotatorio). En este caso, el trayecto de impresión tiene que determinarse y fijarse para cada impulso. Indicación: Para no menoscabar la calidad de impresión, debería generarse al menos una señal de sincronización por cada 0,338 mm de trayecto de impresión (75dpi).

Para una información más detallada, consulte al servicio técnico de REINER.

Función	Descripción
Velocidad fija (Inicio de impresión con disparo)	 El retardo de impresión es el trayecto vacío en segundos hasta el comienzo de impresión Posibles aplicaciones:

	• Impresión sin contacto (procedimiento sin apoyo) • Uso en instalaciones y dispositivos donde el medio imprimible (p. ej. cadena de producción) o la propia impresora (p. ej. accionamiento lineal) se mueve a la misma velocidad durante la impresión. La velocidad por segundo describe el tiempo en que el medio imprimible o la impresora se mueven en mm en cada segundo.

5.3.5.2 Señales

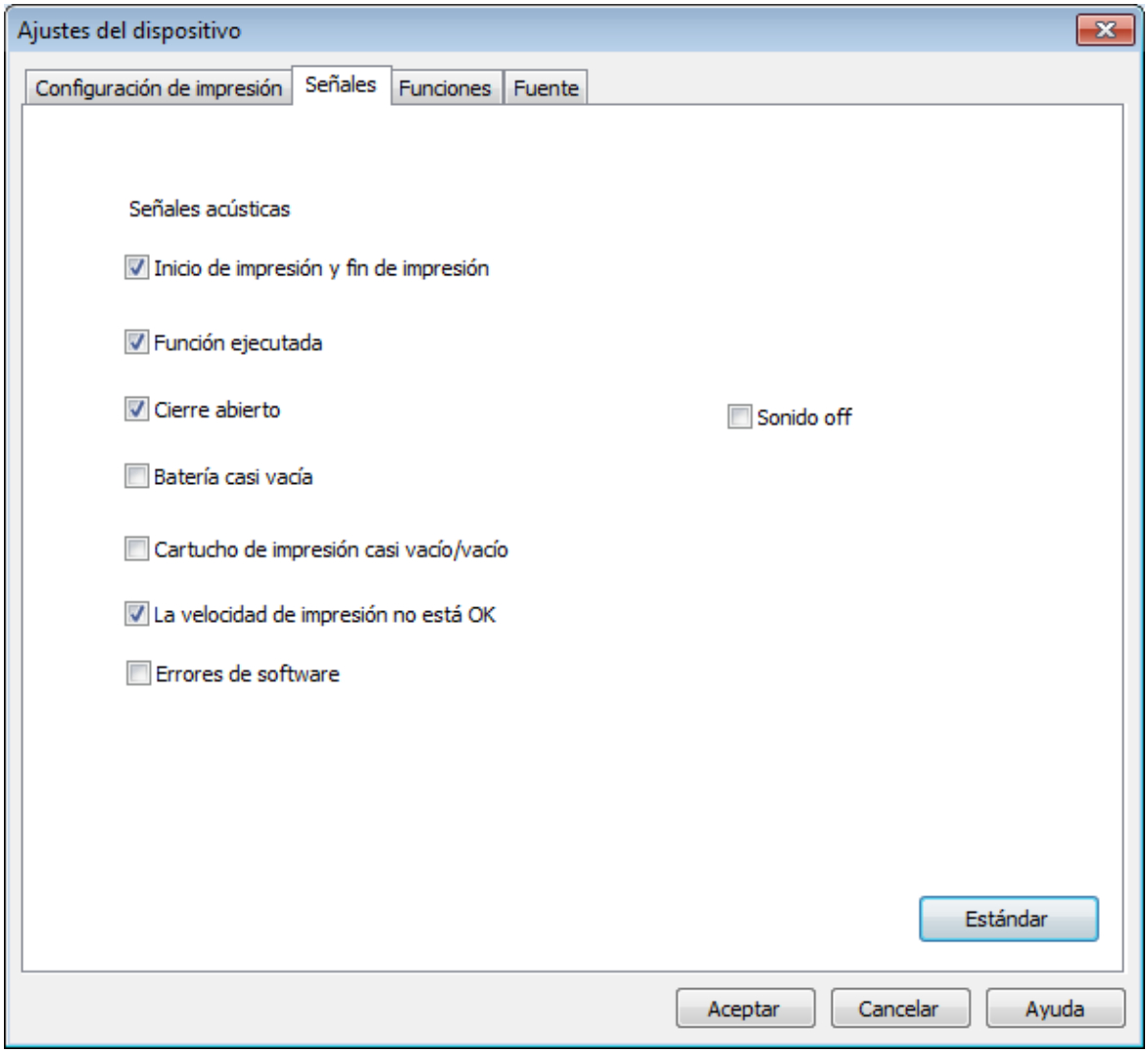

Encendido y apagado de las señales acústicas en varios eventos (véase "Señales acústicas").

"Función ejecutada": véase ficha "Funciones".
"Errores de software": véase "Señales acústicas".

5.3.5.3 Funciones

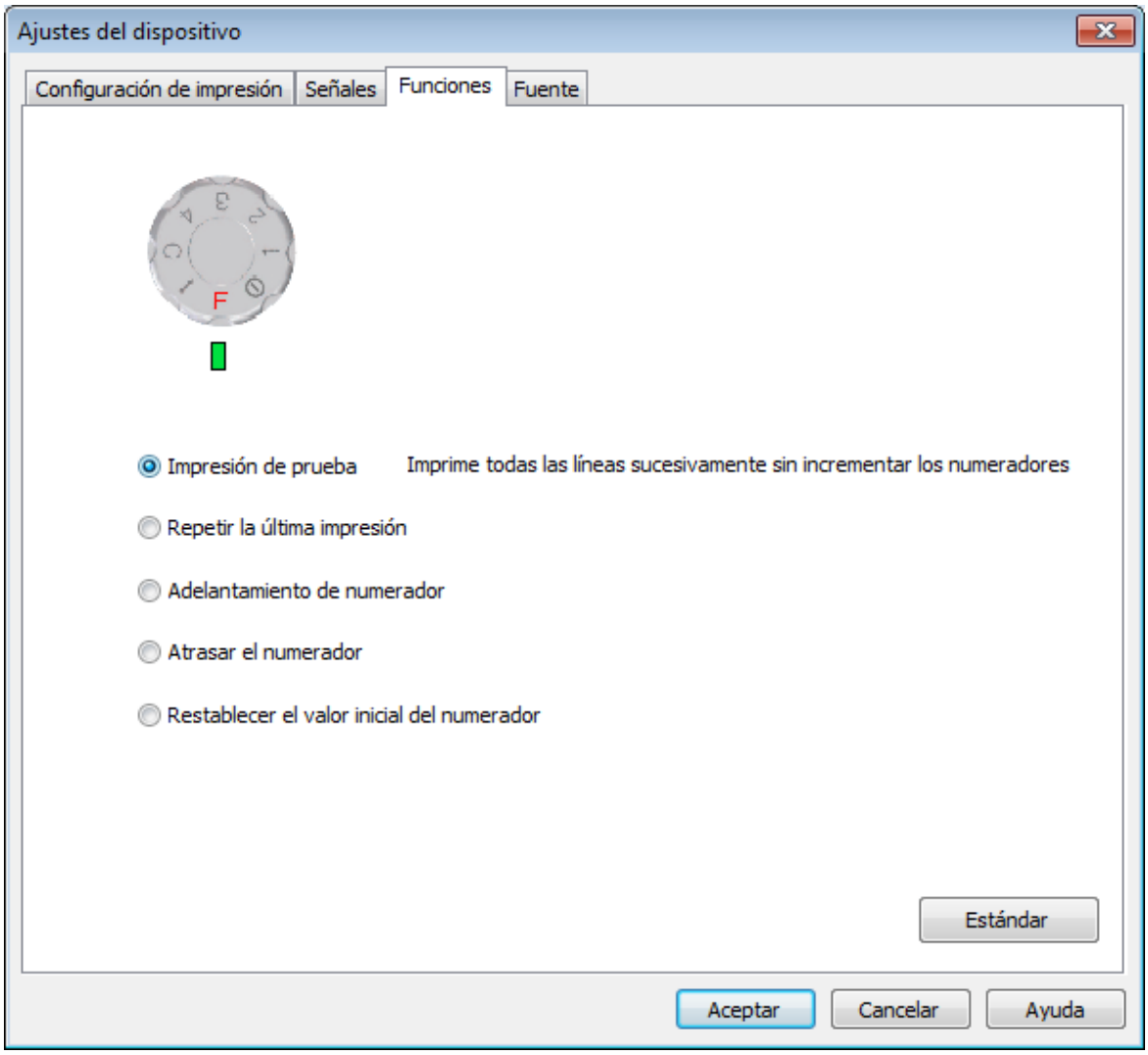

Impresión de prueba

Repetir la última impresión

Adelantamiento de numerador

Atrasar el numerador

Restablecer el valor inicial del numerador

5.3.5.3.1 Impresión de prueba

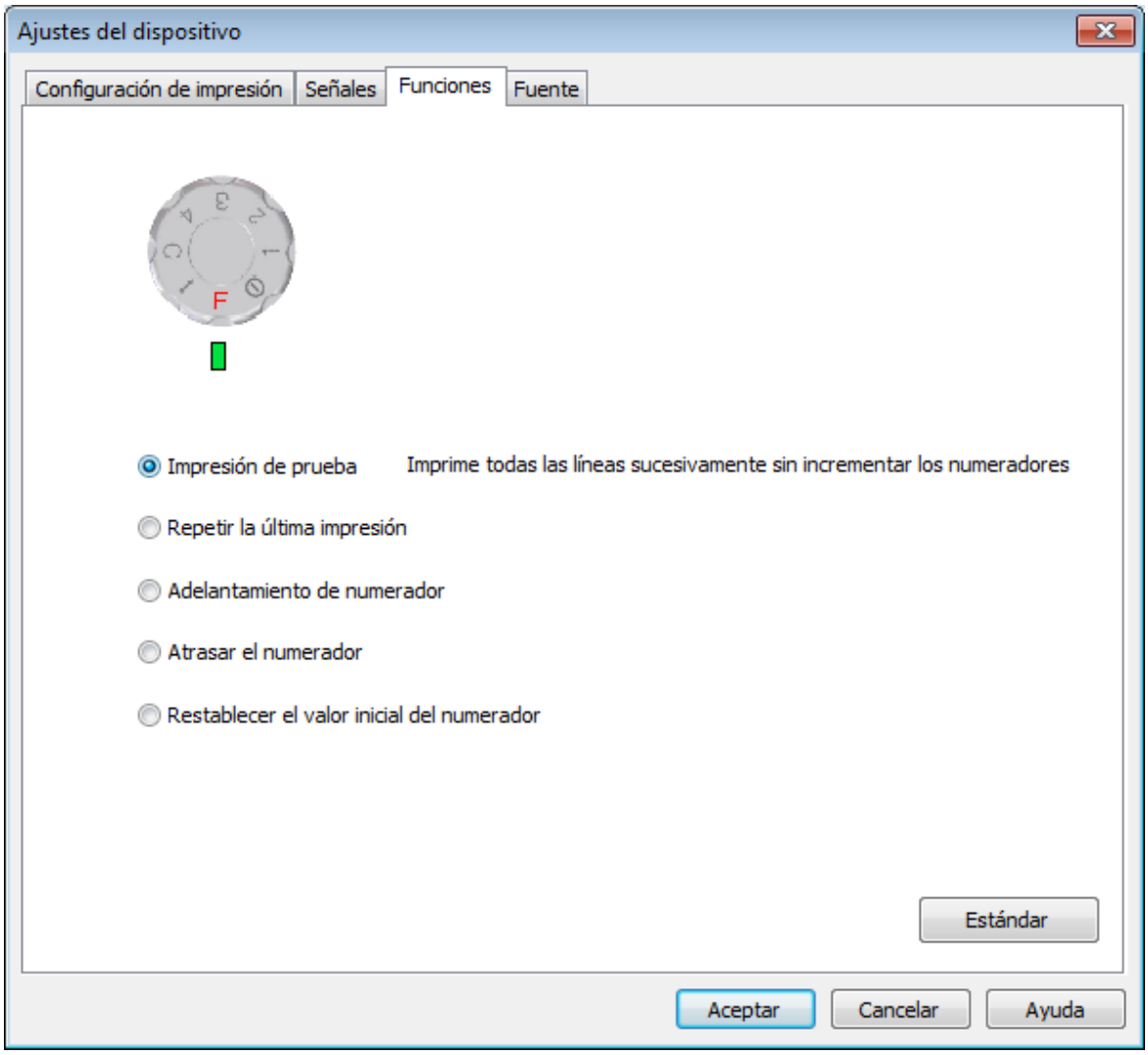

Con la función "Impresión de prueba", puede imprimir todas las imágenes de impresión como una impresión de muestra.
El numerador no cambiará.
El impreso comienza con la imagen de impresión n.º 1 y volverá a activarse al conectarse con cada una de las siguientes imágenes de impresión.

En el REINER 940, la "Impresión de prueba" se lleva a cabo de la siguiente manera:

- Girar la rueda de ajuste hasta la posición **F**.
- Abrir el cierre.
- Imprimir la línea 1 a 4 sucesivamente.

Para concluir la función "Impresión de prueba", soltar la palanca de cierre.

5.3.5.3.2 Repetir la última impresión

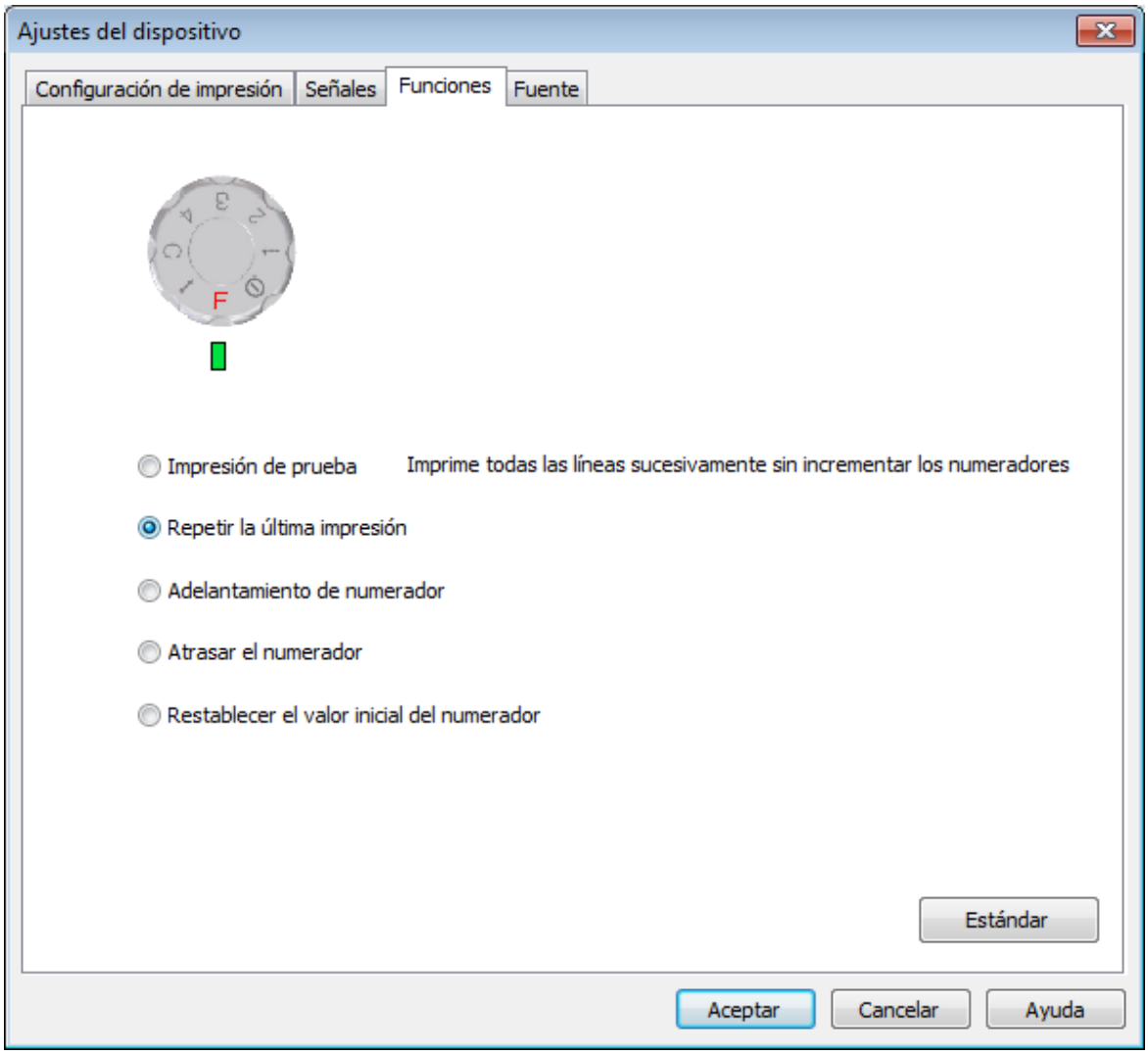

Con la función recordatorio puede "Repetir la última impresión" que haya realizado.
El numerador no cambiará.
La hora se actualiza continuamente.

En el REINER 940, la "Repetición de la impresión" se lleva a cabo de la siguiente manera:

- Girar la rueda de ajuste hasta la posición **F**.
- Abrir el cierre.
- Presionar la tecla de disparo.

5.3.5.3.3 Adelantamiento de numerador

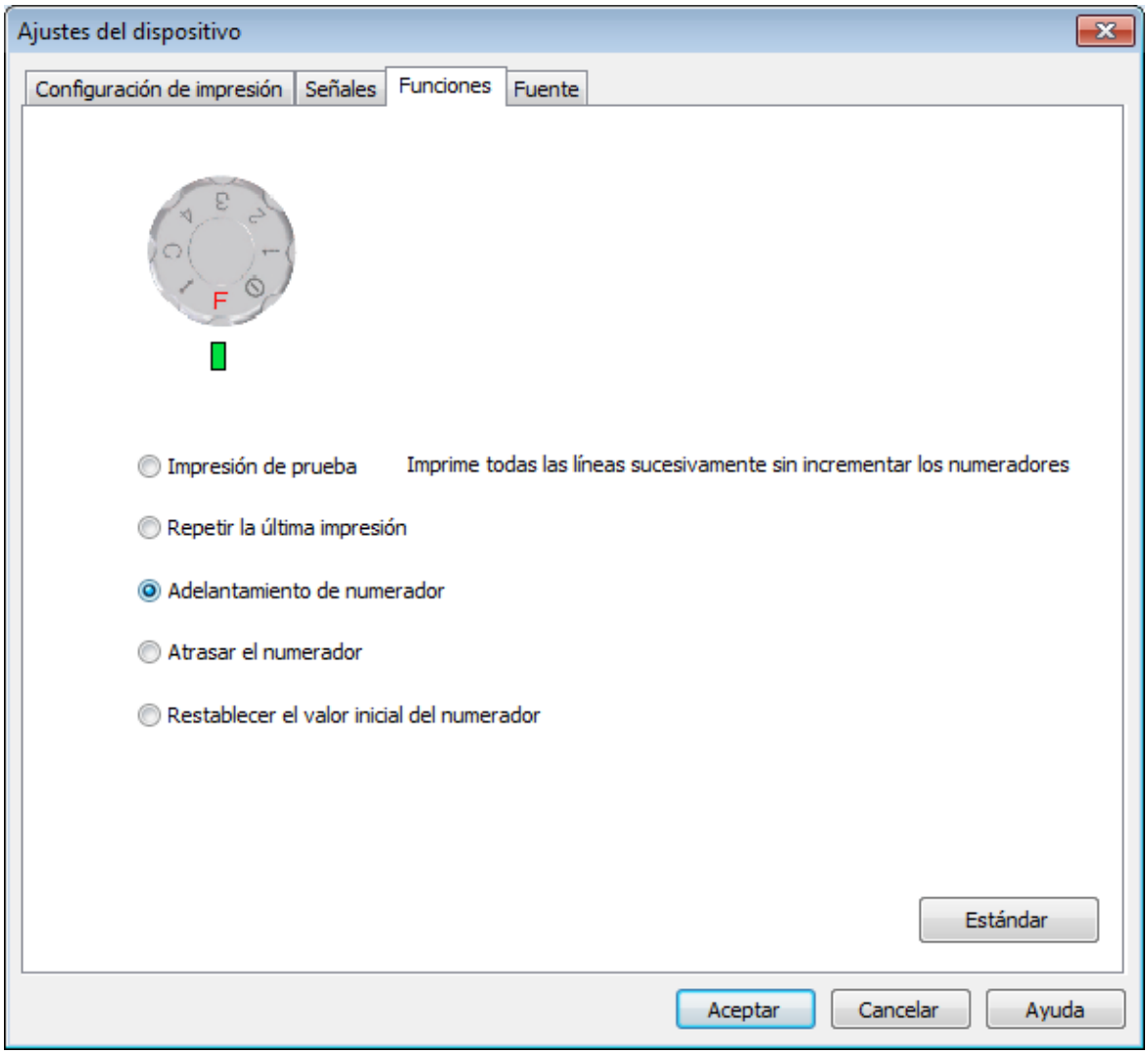

Con la función de "Adelantamiento del numerador", puede cambiar adelantar el numerador de forma manual.

En el REINER 940, el "Adelantamiento del numerador" se lleva a cabo de la siguiente manera:

- Girar la rueda de ajuste hasta la posición **F**.
- Abrir el cierre.
- Presionar la tecla de disparo.
  Una señal acústica confirma el adelantamiento de numerador.

Durante la ejecución de la función de adelantamiento del numerador, la última línea impresa incrementará la dirección de conteo. Las repeticiones del numerador se restablecerán al valor ajustado de la repetición. Si el numerador se debe ser adelantado de forma manual el numerador, la "repetición" se debe ajustar a "0".

5.3.5.3.4 Atrasar el numerador

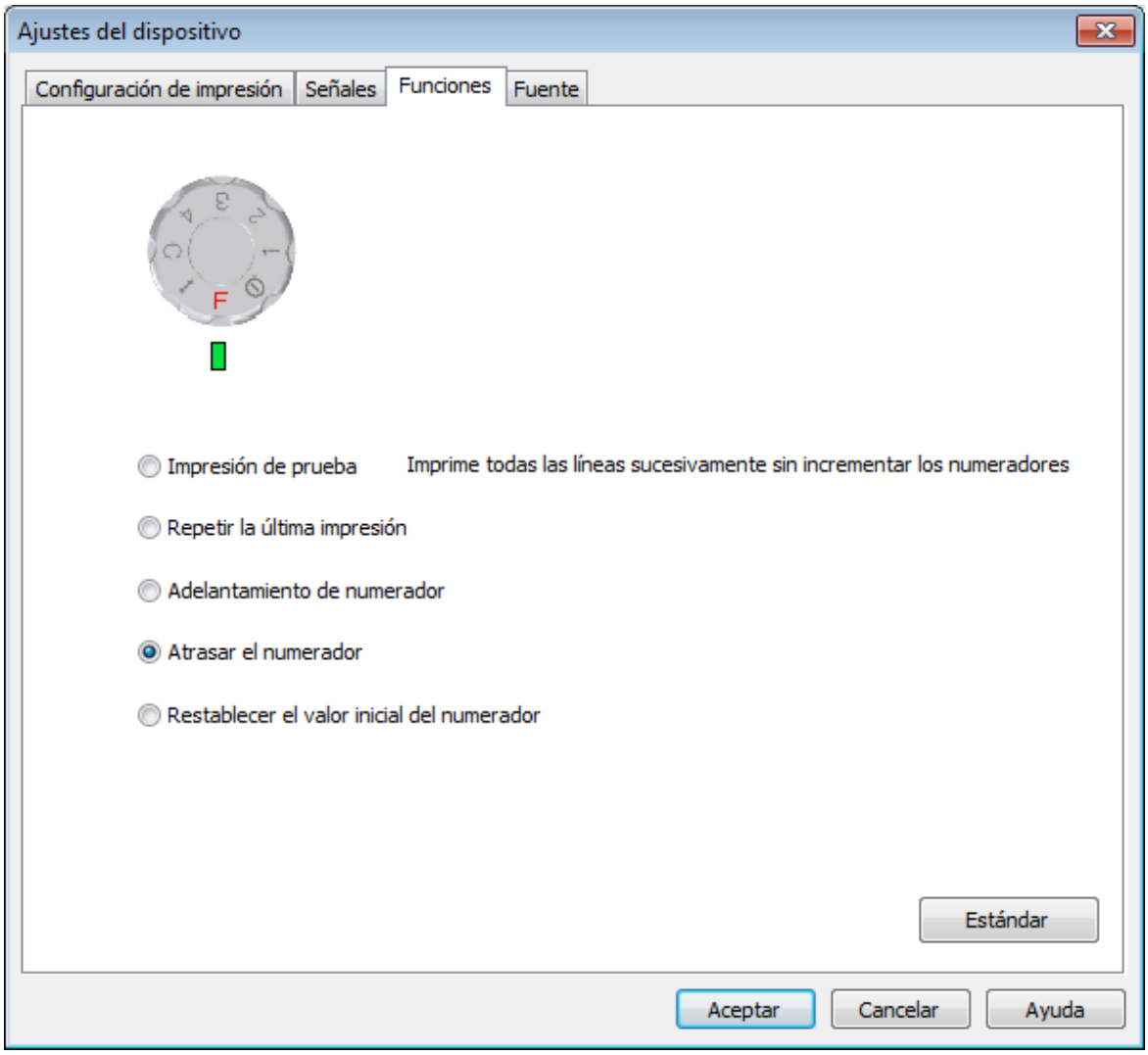

Con la función: Para "Atrasar el numerador", puede cambiar los números manualmente de forma rápida y sencilla.

En el REINER 940, el "Atrasamiento de numerador" se lleva a cabo de la siguiente manera:

- Girar la rueda de ajuste hasta la posición **F**.
- Abrir el cierre.
- Presionar la tecla de disparo.
  Una señal acústica confirma el atrasamiento de numerador.

Durante la ejecución de la función de atrasamiento del numerador, la última línea impresa incrementará la dirección de conteo. Las repeticiones del numerador se restablecerán al valor ajustado de la repetición.

5.3.5.3.5 Restablecer el valor inicial del numerador:

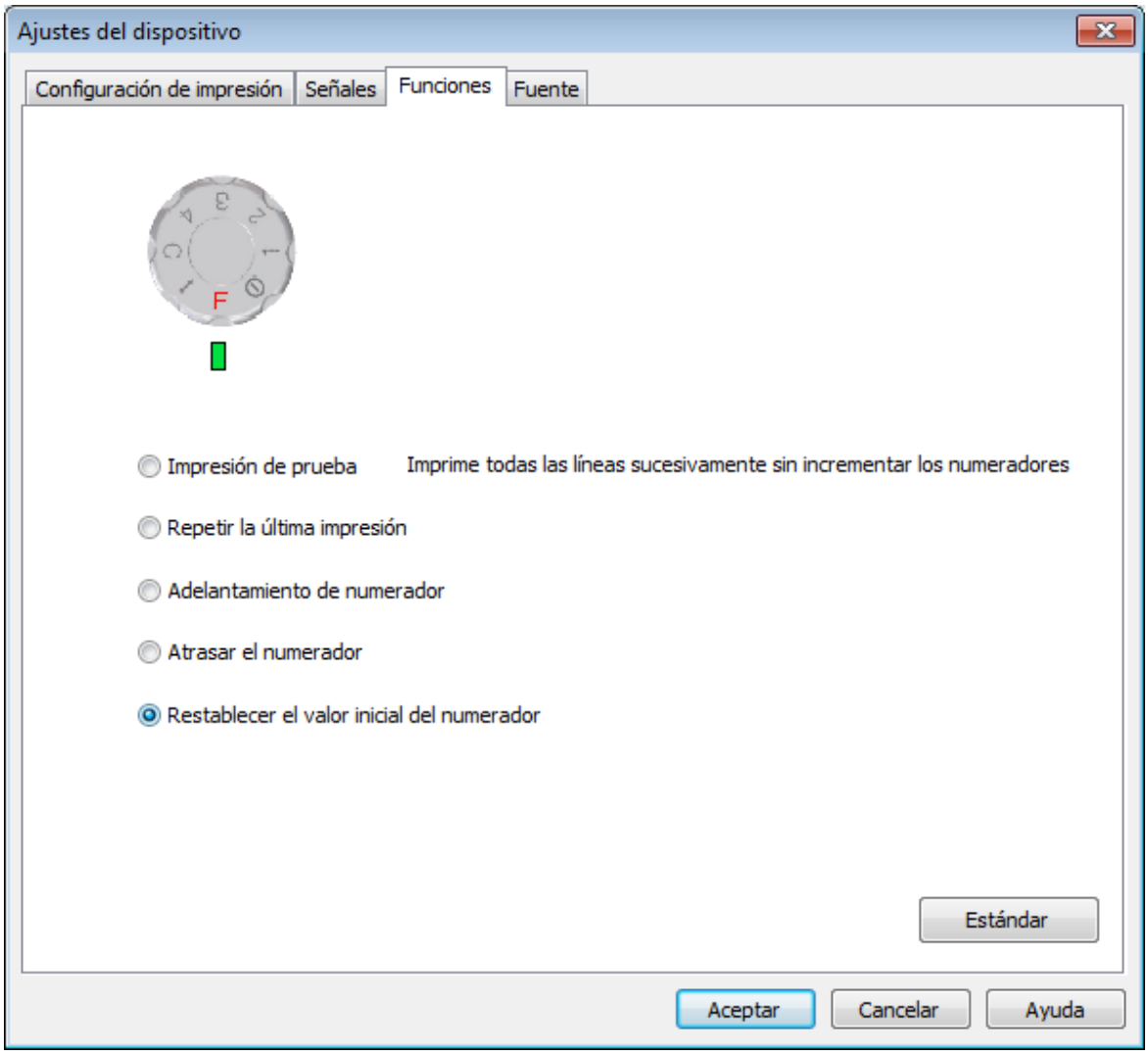

Con la función de "Restablecer el valor inicial del numerador", puede restablecer todos los valores iniciales del numerador.
Al valor inicial se llega contando de forma ascendente desde el valor mínimo del numerador y de forma descendente desde el valor máximo.

En el REINER 940, el "Restablecimiento del valor original del numerador" se lleva a cabo de la siguiente manera:

- Girar la rueda de ajuste hasta la posición **F**.
- Abrir el cierre.
- Presionar la tecla de disparo.
  Una señal acústica confirma el restablecimiento de numerador.

5.3.5.4 Fuente

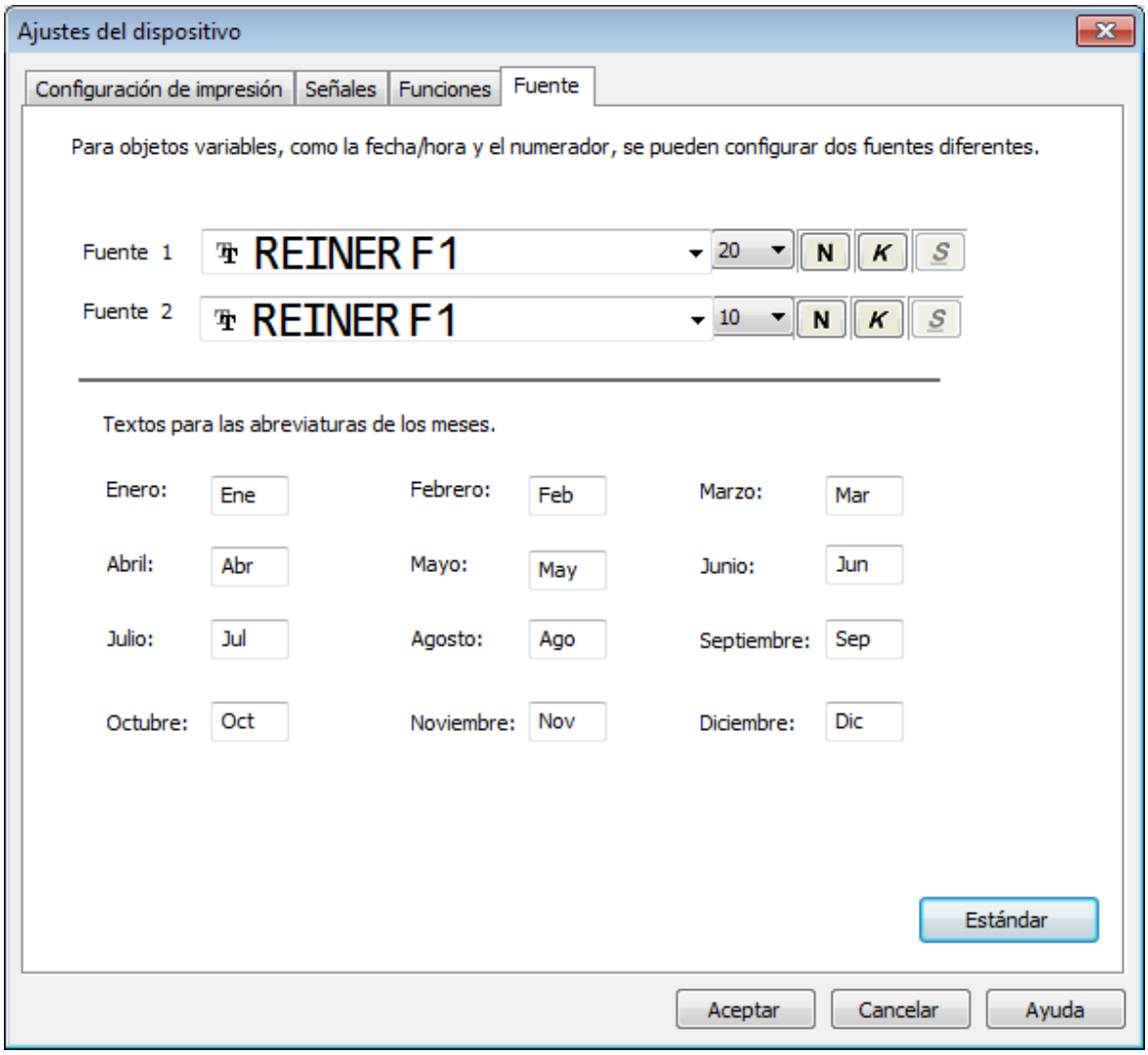

En "Fuente 1" e "Fuente 2" se pueden memorizar fuentes para los objetos fecha/hora y numerador.

Las abreviaturas de los meses se ajustan de manera individual.

5.3.6 Indicadores de estado

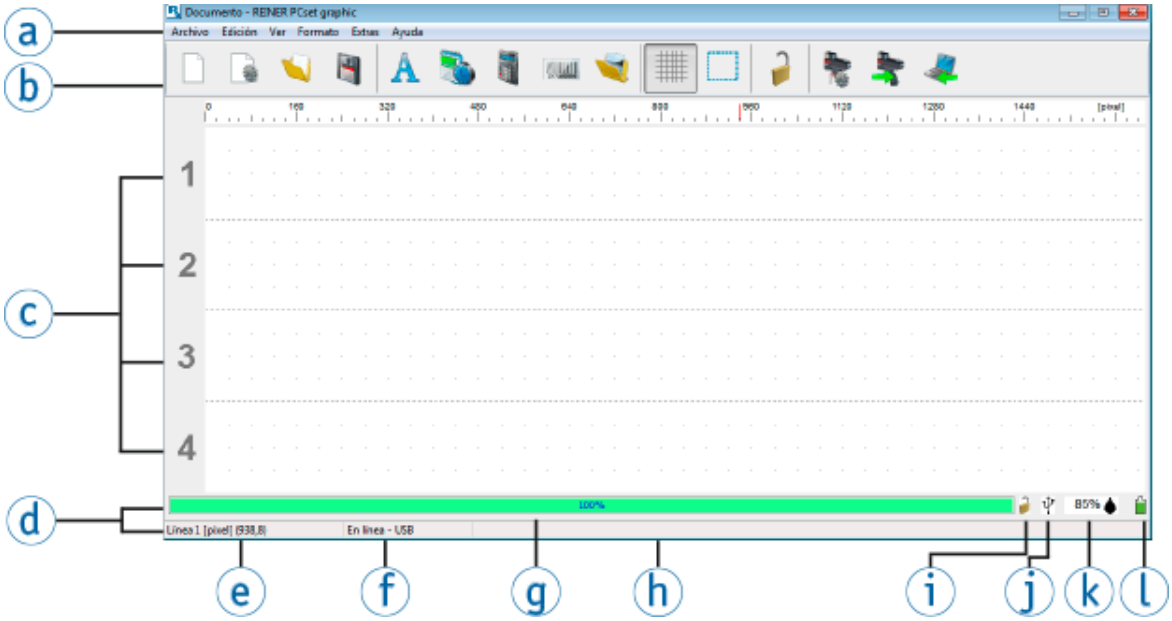

Función	Descripción	Avisos
Proceso de transmisión (g)	Muestra el progreso del proceso de transferencia de la impresión	
Seguridad del dispositivo (i)	Protege los datos de impresión contra los abusos	El estado de seguridad del dispositivo depende del estado en el que se encuentre el dispositivo.
	La seguridad del dispositivo está activada	Las impresiones no se pueden transmitir ni imprimir si no se introduce una contraseña.
	La seguridad del dispositivo está activada	Las impresiones se pueden transmitir e imprimir sin que se introduzca una contraseña.
Conexión (j)	Muestra si se ha establecido la conexión mediante USB o Bluetooth	
	La conexión se ha establecido mediante USB	
	La conexión se ha establecido mediante Bluetooth	
Nivel de la tinta (k)	Muestra el nivel de llenado del cartucho de impresión en %	
Nivel de la batería (l)	Muestra el estado de carga de la batería	
	Batería llena	
	Batería en carga	

	Batería vacía	
Posición del cursor (e)	Muestra la posición en la línea de impresión	La unidad de medición depende del conjunto de una cuadrícula y una unidad.
En línea/Offline (f)	Muestra si el dispositivo está conectado al software	
En línea-USB	Dispositivo conectado mediante un cable de USB	
En línea-Bluetooth	Dispositivo conectado mediante Bluetooth	
Desconectado	- Dispositivo no conectado - Cable USB no conectado - Batería vacía	
Mensajes del dispositivo (h)	Aquí aparecen consejos para la solución de problemas	

5.3.7 Mensajes del dispositivo

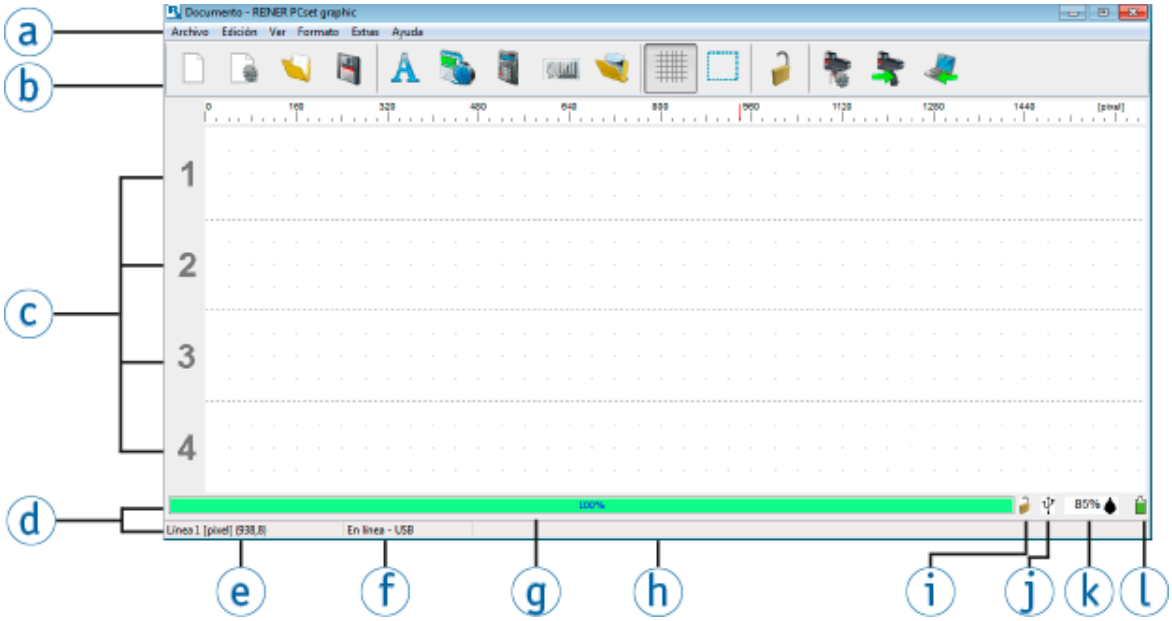

Mensajes del dispositivo (h) en el indicador de estado.

Notificaciones de advertencia generales

Notificaciones de advertencia	Causa	Solución
Por favor, cambie o sustituya la batería	Capacidad de la batería casi vacía	▶ Cargar las pilas recargables
Compruebe la impresión	Cartucho de impresión casi vacío	▶ Utilizar nuevo cartucho de impresión
Por favor, insertar un cartucho de impresión nuevo	Cartucho de impresión casi vacío	▶ Utilizar nuevo cartucho de impresión

Notificaciones de advertencia en el que ya no es posible una impresión

Notificaciones de advertencia	Causa	Solución
Por favor, instalar cartucho de impresión	- Ningún cartucho o cartucho de impresión defectuoso - Cartucho de impresión incorrecto	▶ Utilizar cartucho de impresión
Por favor, retire el cartucho de impresión y vuelva a insertarlo	- El cartucho no está instalado correctamente - Nivel de tinta error tipográfico	▶ Utilizar cartucho de impresión correcto
Por favor, cargar la batería	- Pilas recargables baja - Pilas recargables defectuosa o inexistente	▶ Cargar las pilas recargables ▶ Insertar/sustituir las pilas recargables

Errores del dispositivo xxx	Errores del dispositivo	▶ Desconectar la unidad de la fuente de alimentación durante aprox. 3 segundos (también las pilas recargables y el USB). Si después de encen-der, el error persiste, revise el soporte de dispositivos REINER.

Notificaciones de advertencia se muestran en un cuadro de mensajes

Notificaciones de advertencia	Causa	Solución
Errores de transmisión	Dispositivo defectuoso o fallo de conexión	▶ Comprobar dispositivo/ conexiones y volver a intentarlo
Erro ao gerar um código de barras	Se ha introducido un número insuficiente de caracteres	▶ Son obligatorios 7 caracteres ▶ Son obligatorios 12 caracteres

5.4 Establecer la conexión mediante Bluetooth

- ▶ Active el Bluetooth para establecer una conexión mediante Bluetooth (véase "Activar Bluetooth").
- ▶ Abra el PCset graphic.
- ▶ En la barra de menú ⓐ, abra la pestaña "Archivo" y haga clic en "Buscar el dispositivo Bluetooth REINER".
  La búsqueda se procesa automáticamente.
  Se muestran todos los dispositivos encontrados, así como todos los dispositivos que ya han estado conectados con el PCset graphic, con modelo y número de serie. .

ⓘ Si no se encuentra el REINER 940, pulse el botón "Buscar otra vez" para iniciar una nueva búsqueda.

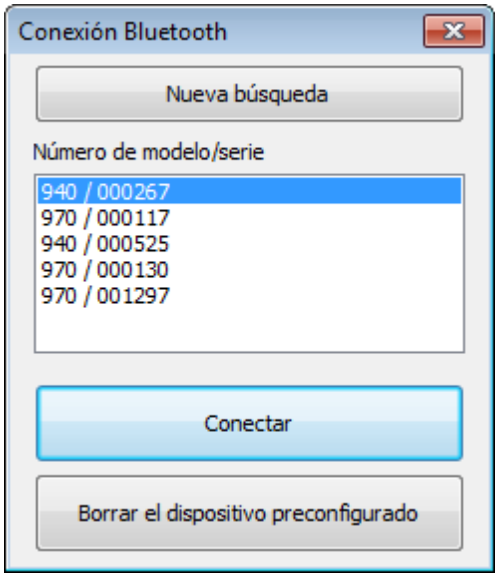

- Para establecer una conexión mediante Bluetooth, haga clic en "Conectar".
  En la barra de estado de Windows, se abrirá el menú emergente "Conexión mediante un dispositivo Bluetooth en curso".
- Para introducir la contraseña por defecto "0000", haga clic en "Conexión mediante un dispositivo Bluetooth en curso" en el menú emergente.
  Se abre la ventana para introducir la contraseña.

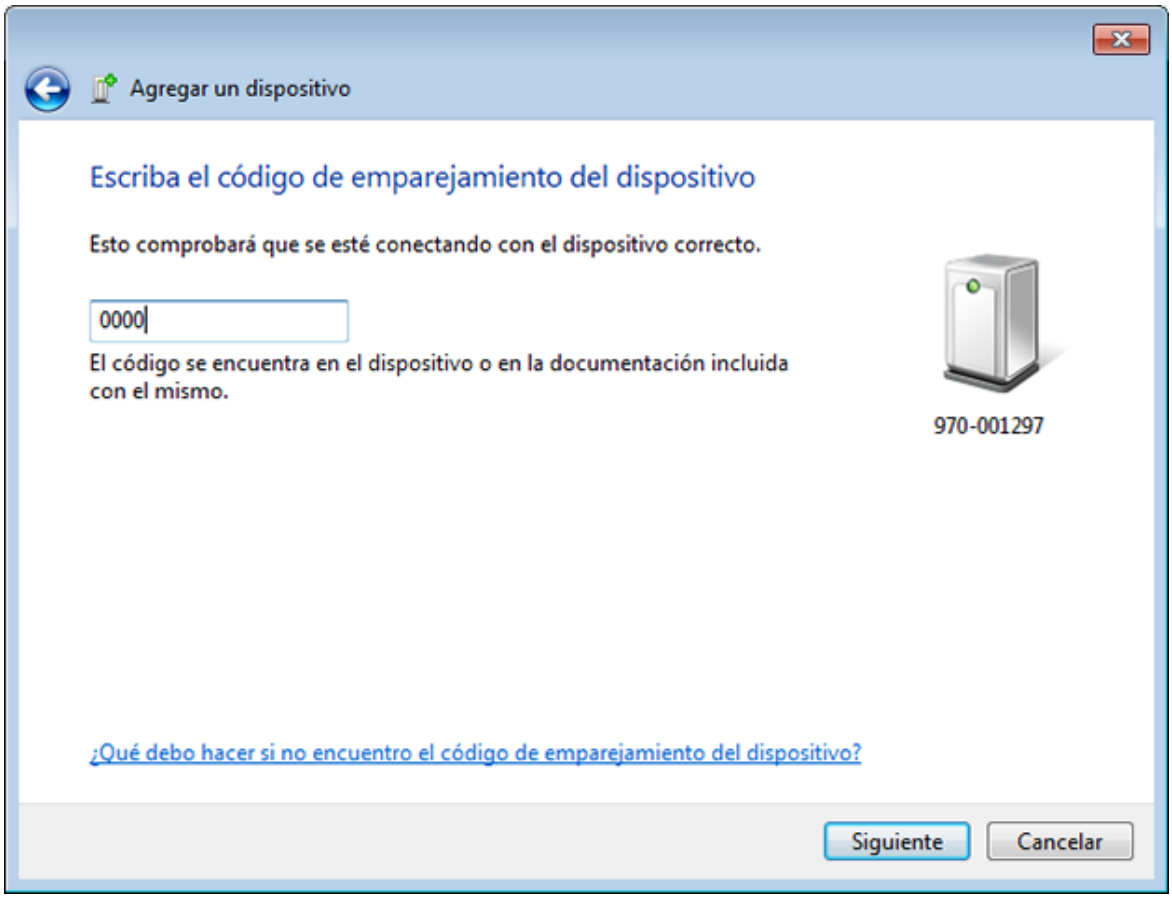

- Introduzca la contraseña por defecto "0000".
  El REINER 940 está conectado al PCset graphic.

El dispositivo conectado se memoriza como conexión permanente para que el PCset graphic siempre se conecte a este dispositivo si éste está disponible.

- Para anular la conexión permanente, en la caja de diálogo de Bluetooth, hacer clic en el botón "Borrar el dispositivo preconfigurado" o establecer la conexión con otro dispositivo.

5.5 Ejemplo flujo de trabajo: crear imágenes de impresión

Mediante la instalación de sus propias imágenes de impresión, se sobrescribirán las 4 imágenes de impresión almacenadas en el dispositivo. Mediante los ajustes predeterminados de fábrica, las imágenes de impresión se pueden cargar en el software y guardarse como un archivo XML ("Comandos del menú").

Configurar imagen de impresión

Transferir una imagen de impresión al REINER 940

Imprimir la imagen de impresión

Número de impresiones

5.5.1 Configurar imagen de impresión

Insertar texto y fecha/hora

- Para crear un objeto de texto, seleccione con el botón izquierdo del ratón el **icono de texto** A en la línea 1 (imagen de impresión 1) y suelte en la posición deseada.
- Escriba el texto en el cuadro de texto.
- Para colocar el objeto de texto, haga doble clic en el cuadro de texto.
- Para crear un objeto de fecha/hora, arrastre con el botón izquierdo del ratón el **icono de fecha/hora** en la línea 1 (imagen de impresión 1).
- Soltar en la posición deseada.

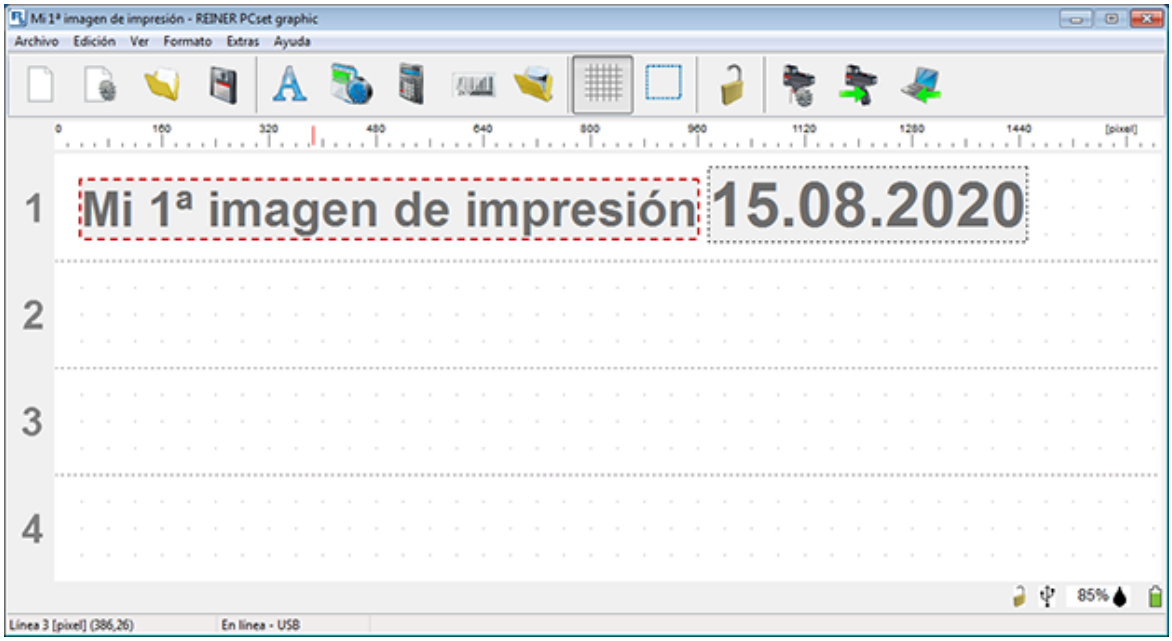

5.5.2 Transferir una imagen de impresión al speed-i-Marker 940

- Haga clic en el **icono subir** .
- Confirme con **Sí** en el siguiente cuadro de diálogo.

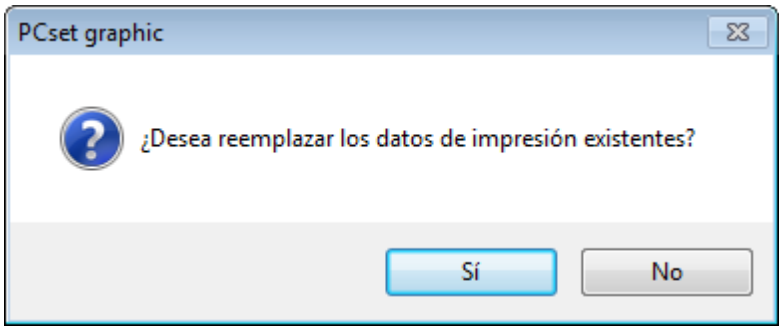

Tras la transmisión con éxito y después de unos segundos, aparecerá el siguiente mensaje.

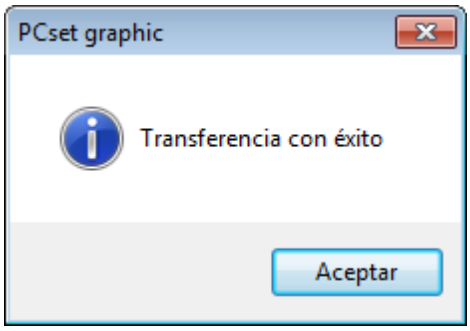

- Confirmar el mensaje con **Aceptar**.
  La imagen impresa se guarda en el REINER 940 y se puede imprimir.

5.5.3 Imprimir la imagen de impresión

⚠ ADVERTENTIA

Posible ceguera por el contacto de la tinta con los ojos.

- ¡No acercar la boquilla 18 del REINER 940 a la cara de las personas!

Imprimir la imagen de impresión ⇨ Fig. A

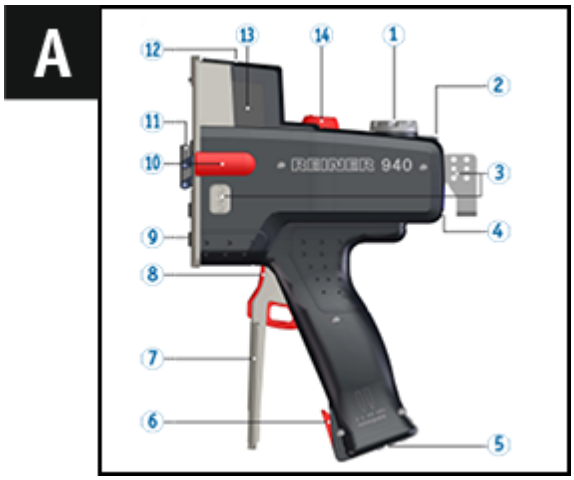

- Colocar la rueda de ajuste 1 en la posición **1**.
- Tirar de la palanca de cierre 7 hacia el aparato.
- Colocar el REINER 940 en la superficie de impresión.
- Accionar la tecla de inicio de impresión 8.
- Rodar el aparato a una velocidad constante.
  La imagen de impresión de muestra 1 se imprime.

5.5.4 Número de impresiones

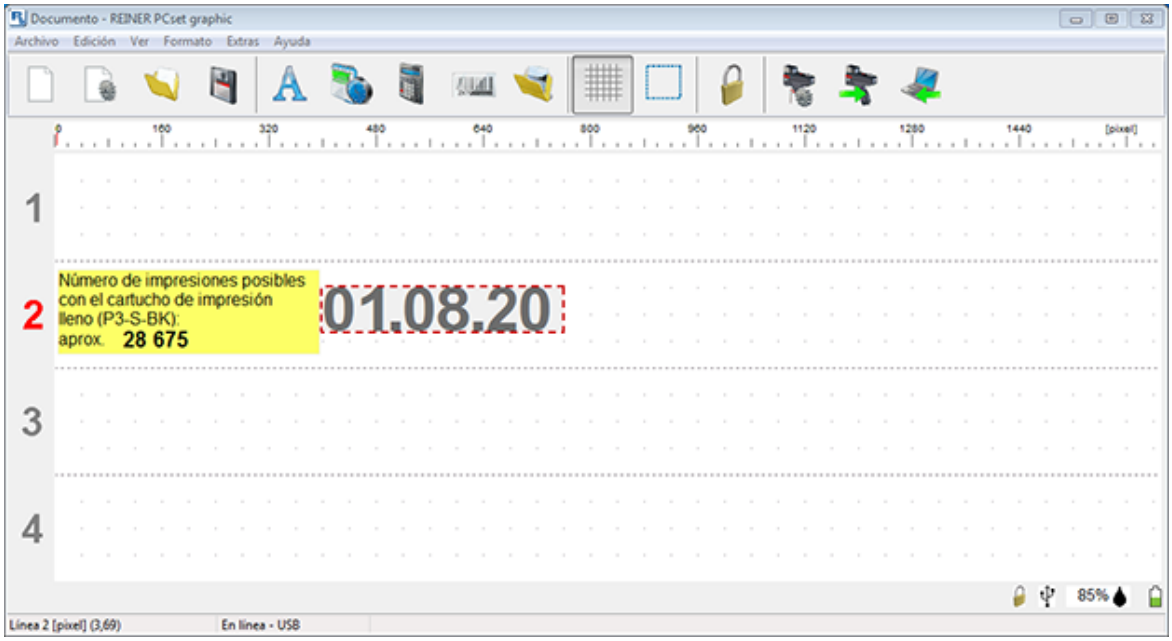

Cuando se pasa el cursor por el número de impresiones se visualiza el número de impresiones posible.

5.6 Ajustes objetos

Los objetos también se pueden ajustar en la barra de menú ⓐ, en la pestaña "Formato" o mediante el menú de contexto.

El objeto actualmente se enmarca en rojo dentro del margen de impresión.

Texto

Fecha/Hora

Numerador

Código de barras

Gráfico

5.6.1 Texto

Campos de texto creados.
El objeto puede colocarse con precisión con base en la cuadrícula.

Se puede ajustar el tamaño de fuente cuando se intercala la cuadrícula.
Ejemplo: Es una cuadrícula de 4 líneas establecidas, el objeto de texto tiene la altura de una línea.

Ajustes por defecto

Menú de contexto objeto de texto

Generar gráfico

5.6.1.1 Ajustes por defecto

Los ajustes por defecto modificados afectan a todos los futuros objetos de Texto.

▶ En la barra de menú ⓐ, seleccionar la pestaña "Formato" y hacer clic en "Texto".
Se abre la ventana de configuración de la texto.

La ventana de "Texto" se divide en cuatro áreas:
- Fuente
- Estilo de fuente
- Tamaño
- Alfabeto

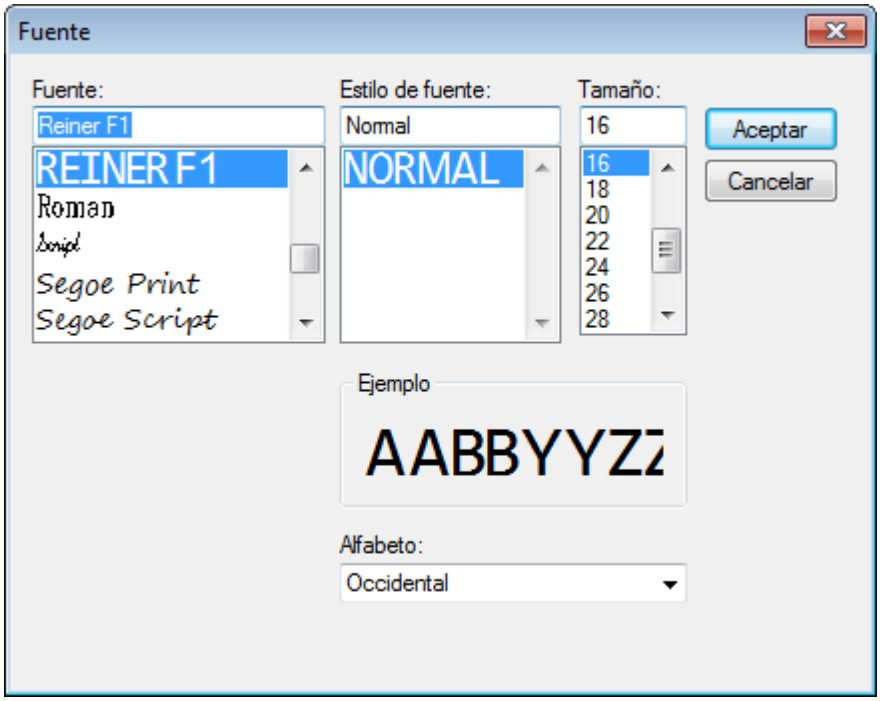

Formato configuración texto

Función	Descripción
Fuente	Seleccione de la lista de tipos de fuente instaladas en el sistema actual.
Estilo de fuente	Seleccione el estilo de fuente que desee en la lista (normal, negrita, cursiva o negrita cursiva).
Tamaño	Seleccione o introduzca el tamaño de la fuente en puntos.
Alfabeto	Aparece una lista de texto escrito de idiomas disponibles para la fuente especificada.

5.6.1.2 Menú de contexto objeto de texto

Si se inserta un objeto de texto (véase "Objetos"), la configuración se corresponde a los ajustes por defecto (véase "Ajustes por defecto"). El menú de contexto de cada objeto de texto se puede ajustar individualmente de forma diferente.

- Para abrir el menú de contexto hacer clic con el botón derecho del ratón sobre el objeto de texto deseado.
  El menú de contexto se abre según lo ilustrado en la figura siguiente.

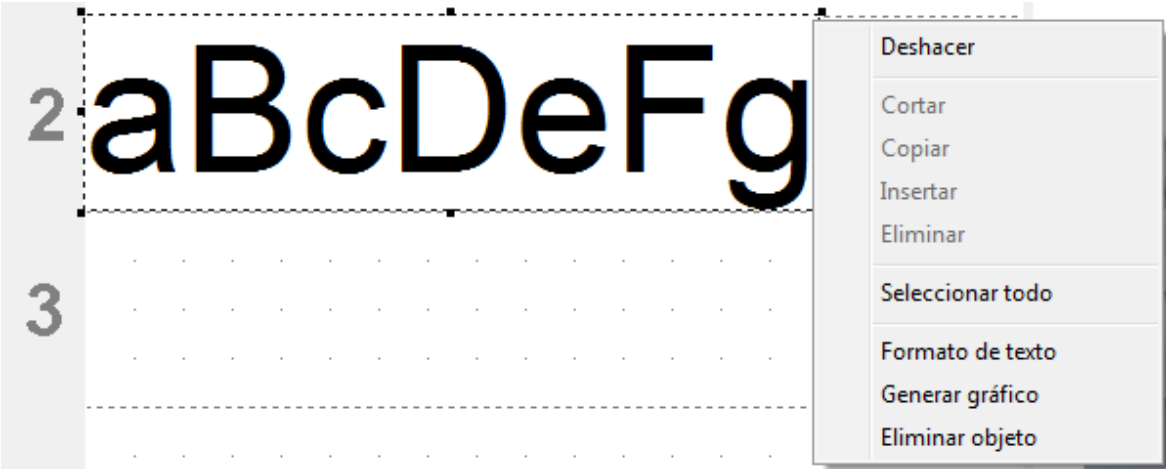

Función	Descripción
Deshacer	Deshacer de una entrada.
Cortar	Corta la selección.
Copiar	Copia la selección.
Insertar	Se inserta un texto que se encuentra en la memoria temporal.
Eliminar	Elimina la selección.
Seleccionar todo	Selecciona todo el texto.
Formato de texto	Para cambiar la fuente.
Generar gráfico	Convierte el texto a una imagen y la fija en la posición actual. Nota: después de la conversión, el texto no se puede editar.
Eliminar objeto	Elimina el objeto.

Intro o doble clic fijan el objeto y por ese motivo están desactivados.

Objeto inactivo

Función	Descripción
Copiar	Copia el objeto.
Editar	El objeto está activo y se puede editar.
Generar gráfico	Convierte el texto a un gráfico. Nota: después de la conversión, el texto no se puede editar.
Eliminar objeto	Elimina el objeto.

5.6.1.3 Generar gráfico

Los objetos de texto y de código de barras se pueden convertir en gráficos. Los gráficos son fijos y no se pueden mover. La edición es limitada y es posible mediante la función adicional de "Selección".

- Hacer clic en el objeto con el botón derecho del ratón.
- Seleccionar "Crear gráfico".
  El objeto se convierte en gráfico.

5.6.2 Fecha/Hora

La fuente, el estilo de fuente, el tamaño de la fuente (vése "Fuente") y el formato se pueden ajustar.

El formato de los objetos Fecha/Hora se pueden ajustar de una manera global.

Además, para cada objeto de Fecha/Hora se pueden hacer ajustes diferentes (véase "Menú de contexto objeto fecha/hora").

Se puede colocar un máximo de cinco objetos Fecha/Hora.

Ajustes por defecto

Menú de contexto objeto fecha/hora

5.6.2.1 Ajustes por defecto

Los ajustes por defecto modificados afectan a todos los futuros objetos de Fecha/Hora.

▶ En la barra de menú ⓐ, seleccionar la pestaña "Formato" y hacer clic en "Fecha/Hora". Se abre la ventana de configuración de la fecha y de la hora.

La ventana de "Fecha y Hora" se divide en dos áreas:
- Formato de fecha y hora
- Fuente

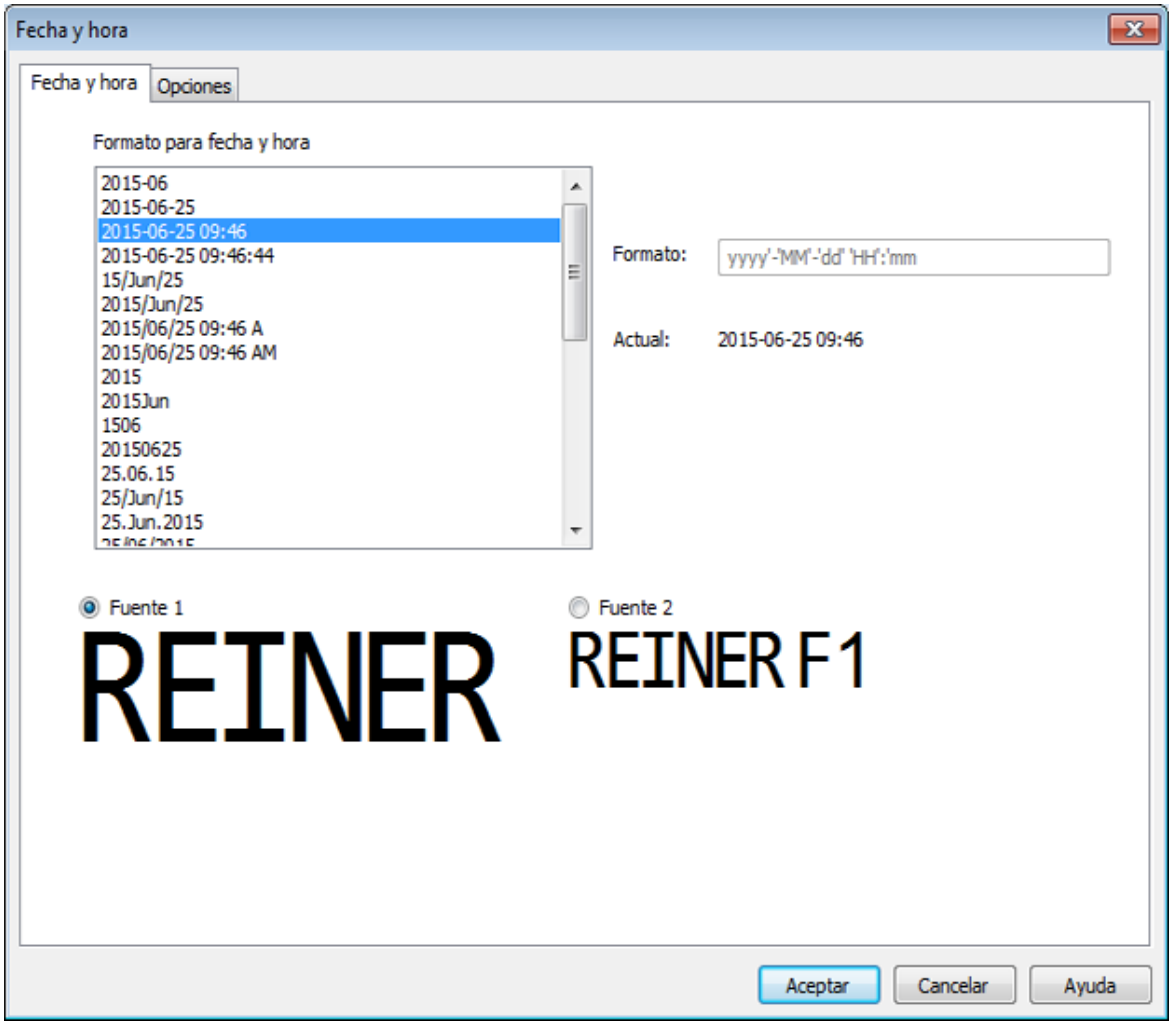

Pestaña de fecha y hora

Pestaña de opciones

Fuente

5.6.2.1.1 Pestaña de fecha y hora

Función	Descripción
Formato para fecha y hora	Lista de formatos ajustados por defecto. Haga clic para proceder a la selección.
Formato	Muestra el formato deseado en la vista de borrador. El formato se puede configurar manualmente. Las abreviaturas de una de las categorías de la tabla siguiente "Abreviatura de formato" sólo se puede utilizar una vez. Se pueden insertar caracteres adicionales (incluyendo espacios) poniéndolos entre comillas simples ('). Para efectos de comprobación, aparece sobre el campo de entrada si el formato está "OK".
Actual	Aparece el formato seleccionado con la fecha actual.

Abreviatura del formato

Función	Descripción
dd	El día del mes con dos dígitos (01 a 31)
ddd	Día natural con tres dígitos (001 a 365) Ejemplo: 28 de mayo de 2019 = 148.2019
MM	El mes del año con dos dígitos (01 a 12)
MMM	Abreviatura para el mes (hasta 4 caracteres)
yy	Los dos últimos dígitos para el año (00 a 99)
yyyy	Año completo (0000 a 9999)
HH	La hora con dos dígitos (00 a 23)
hh	La hora con dos dígitos (01 a 12)
mm	Los minutos con dos dígitos (00 a 59)
ss	Los segundos con dos dígitos (00 a 59)
t	Una señal con formato de doce horas con las letras A o P
tt	Una señal con formato de doce horas con las letras AM o PM

5.6.2.1.2 Pestaña de opciones

Para configurar un desplazamiento de la fecha y de la hora se usa la pestaña "Opciones". El desplazamiento se puede utilizar, por ejemplo, para calcular automáticamente las fechas de caducidad.

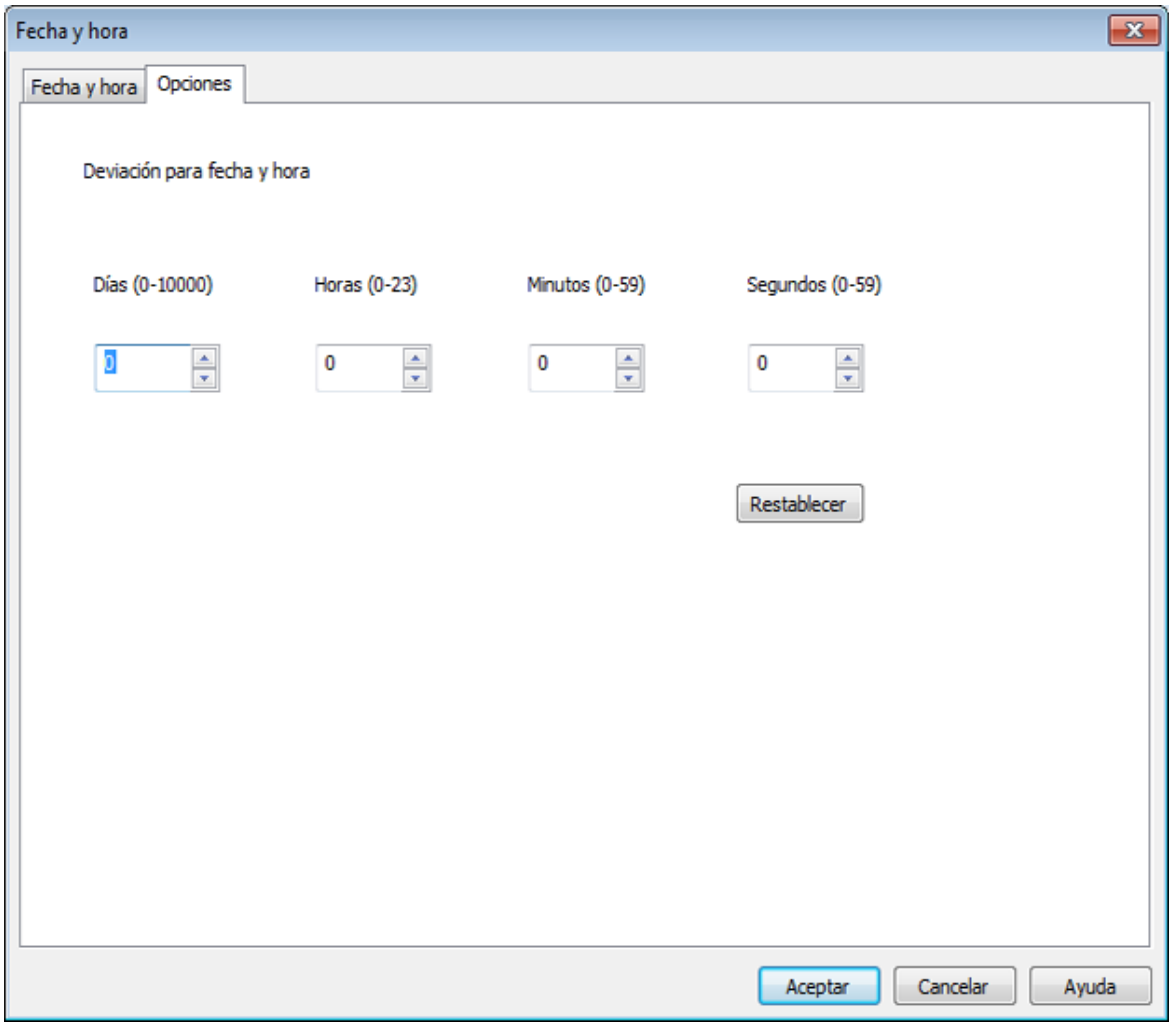

- Hacer clic en el respectivo campo.
- Introducir el desplazamiento y seleccionar.
- Confirmar con **OK**.

  Los valores ajustados se añaden a la fecha actual del sistema.

  El resultado aparece en la vista de configuración de los textos a imprimir ⓒ.

5.6.2.1.3 Fuente

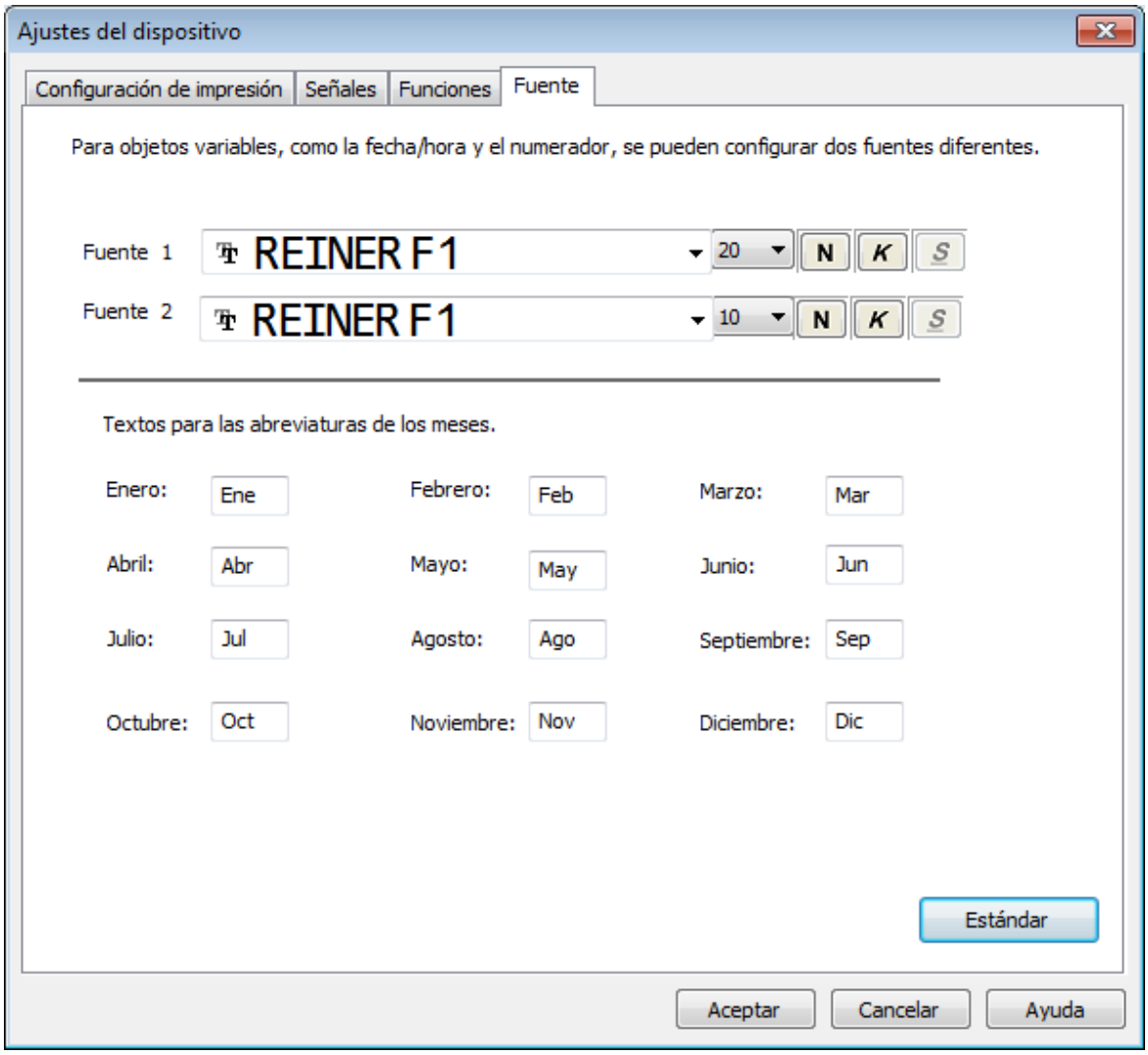

Se puede elegir entre "Fuente 1" y "Fuente 2".

La "Fuente 1" y la "Fuente 2" se pueden configurar en la barra de menús ⓐ en la pestaña "Archivo → Ajustes → Fuente" o en la barra de herramientas ⓑ mediante el respectivo botón (véase "Fuente").

5.6.2.2 Menú de contexto objeto de fecha/hora

Si se inserta un objeto de Fecha/Hora (véase "Objetos"), la configuración se corresponde a los ajustes por defecto (véase "Ajustes por defecto"). El menú de contexto de cada objeto de Fecha/Hora se puede ajustar individualmente de forma diferente.

- Para abrir el menú de contexto hacer clic con el botón derecho del ratón sobre el objeto de Fecha/Hora deseado.
  El menú de contexto se abre según lo ilustrado en la figura siguiente.

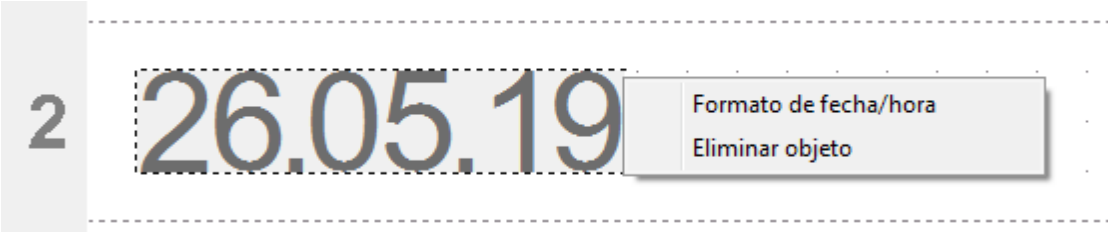

Función	Descripción
Formato de fecha/hora	Se abre la ventana de configuración de la fecha y la hora para el objeto de fecha/hora seleccionado.
Eliminar objeto	Elimina el objeto.

5.6.3 Numerador

El numerador se utiliza para la numeración secuencial.

El valor inicial, las repeticiones, el paso y la dirección del paso, así como la fuente, el estilo de la fuente y el tamaño de la fuente (véase "Fuente") se pueden ajustar.

El formato de los numeradores se pueden ajustar de una manera global.

Además, para cada objeto de numerador se pueden hacer ajustes diferentes (véase "Menú de contexto objeto de numerador").

Se puede colocar un máximo de cinco objetos de numerador.

El estado del numerador avanza **después** de cada impresión según el aumento establecido, la repetición y la dirección de conteo.

Nota: en la siguiente configuración puede darse un estado del numerador sin sentido:
- Orden de impresión "Impresión de líneas en orden"
- Los numeradores están unidos entre sí con diferentes repeticiones

Ajustes por defecto

Menú de contexto objeto de numerador

5.6.3.1 Ajustes por defecto

Los ajustes por defecto modificados afectan a todos los futuros objetos de numerador.

▶ En la barra de menú ⓐ dseleccione la pestaña "Formato" y haga clic en "Numerador".
Se abre la ventana de configuración de los numeradores.

La ventada de configuración de los numeradores se divide en tres áreas:
- Rango de numerador
- Círculo numérico
- Fuente

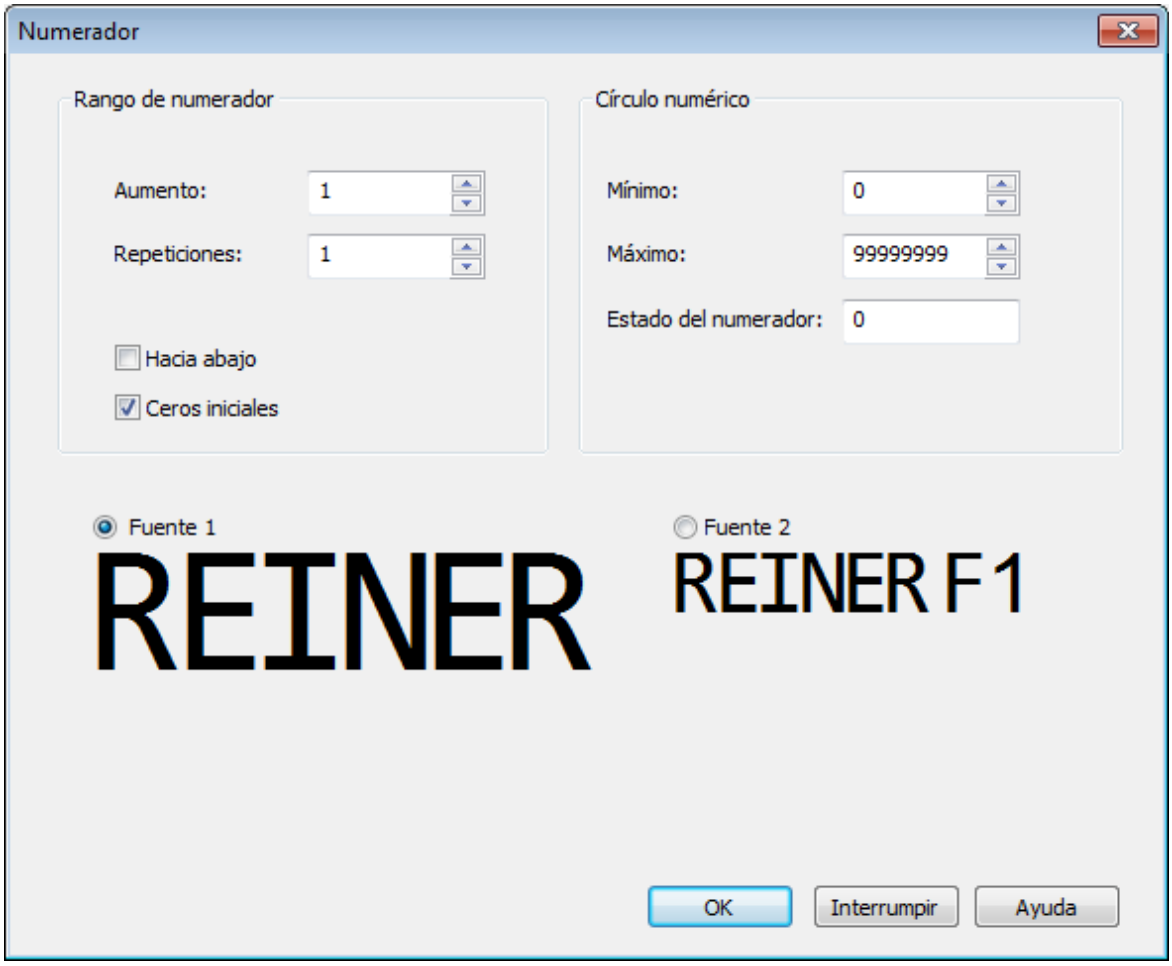

Rango de numerador

Círculo numérico

Fuente

5.6.3.1.1 Rango de numerador

Función	Descripción
Aumento	Indica la frecuencia de recuento del numerador (p. ej. 1,4,7... en pasos de 3 en 3).
Repeticiones	Indica el número de repeticiones de un texto a imprimir. Si, por ejemplo, se ajusta el valor 3, el numerador cuenta tres impresiones con el mismo número antes de seguir contando. Se puede ajustar un factor de repetición de 00 a 99. Con el valor 0, el numerador no avanza.
Hacia abajo	El numerador puede hacer el recuento hacia arriba (p. ej. 10, 11, 12, ...) o hacia abajo (p. ej. 10, 9, 8, ...).
Ceros iniciales	Los ceros iniciales se pueden suprimir o imprimir (por ejemplo, 5 o 00000005). El número de puntos impresos depende del valor máximo establecido en el "Círculo de números".

5.6.3.1.2 Círculo numérico

El círculo numérico define el rango de valores en el que un numerador hace el recuento.

Cuando se alcanza el valor máximo o el valor mínimo (en el caso de numeradores con recuento hacia arriba o hacia abajo) el recuento continua en cada extremo de la escala.

Función	Descripción
Mínimo	Este valor indica el límite inferior del círculo de números.
Máximo	Este valor indica el límite superior del círculo de números.
Estado del numerador	Aquí se puede ajustar el estado actual del contador dentro del rango de valores definidos.

5.6.3.1.3 Fuente

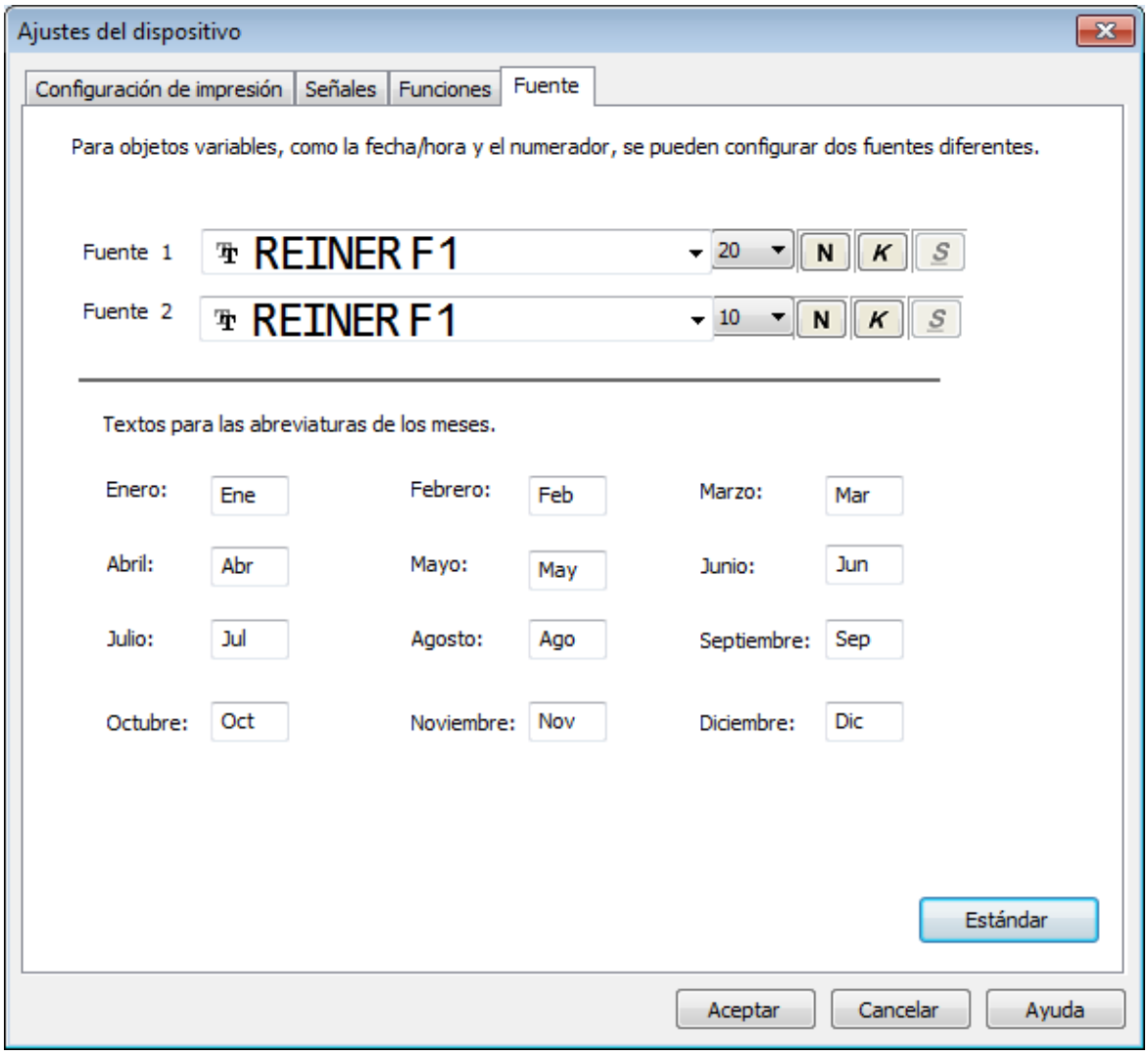

Se puede elegir entre "Fuente 1" y "Fuente 2".

La "Fuente 1" y la "Fuente 2" se pueden configurar en la barra de menús ⓐ en la pestaña "Archivo → Ajustes → Fuente" o en la barra de herramientas ⓑ mediante el respectivo botón (véase "Fuente").

5.6.3.2 Menú de contexto objeto de numerador

Si se inserta un objeto de numerador (véase "Objetos"), la configuración se corresponde a los ajustes por defecto (véase "Ajustes por defecto"). El menú de contexto de cada objeto de numerador se puede ajustar individualmente de forma diferente.

- Para abrir el menú de contexto hacer clic con el botón derecho del ratón sobre el objeto de numerador deseado.
  Se abre el menú de contexto.

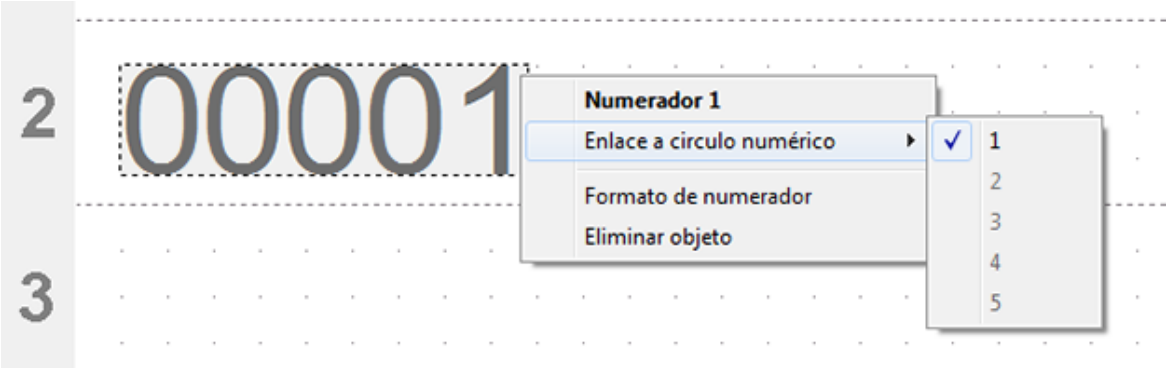

Función	Descripción
Numerador	Aparece el número del objeto de numerador (1-5) seleccionado.
Enlace a circulo numérico	Cada numerador (1-5) dispone de su círculo de números propio (1-5). Se colocan varios objetos de numerador, el numerador seleccionado puede estar vinculado al círculo de números de otro numerador. Su círculo de números propio se desactiva. El vínculo se utiliza para sincronizar el estado del contador de diversos numeradores. Cada proceso de impresión de un numerador vinculado actualiza el estado del contador de todo el círculo de números.
Formato de numerador	Se abre la ventana de configuración de numeradores para el numerador seleccionado. El área de numeradores también se puede ajustar de manera diferente en el caso de numeradores vinculados a un círculo de números general. Los ajustes del círculo de números sólo se pueden hacer aquí, si el numerador seleccionado está vinculado a su proprio círculo de número.
Eliminar objeto	Elimina el objeto.

5.6.4 Código de barras

Con el PCset graphic se pueden crear varios formatos de código de barras.
Se puede establecer el tipo de código de barras, la secuencia de caracteres, los parámetros, así como el tamaño del código de barras.
El formato del objeto de código de barras se puede predeterminar de una manera global.

Ajustes por defecto

Numeración/Datación secuencial

Menú de contexto de objeto de código de barras

Generar gráfico

5.6.4.1 Ajustes por defecto

Se pueden establecer ajustes por defecto globales en la barra de menús mediante la pestaña "Formato --> Código de barras".
- O -
Puede accederse a los ajustes ya establecidos del objeto de código de barras mediante el botón derecho del ratón "Formato de código de barras".
Se abre la ventana de configuración de código de barras.

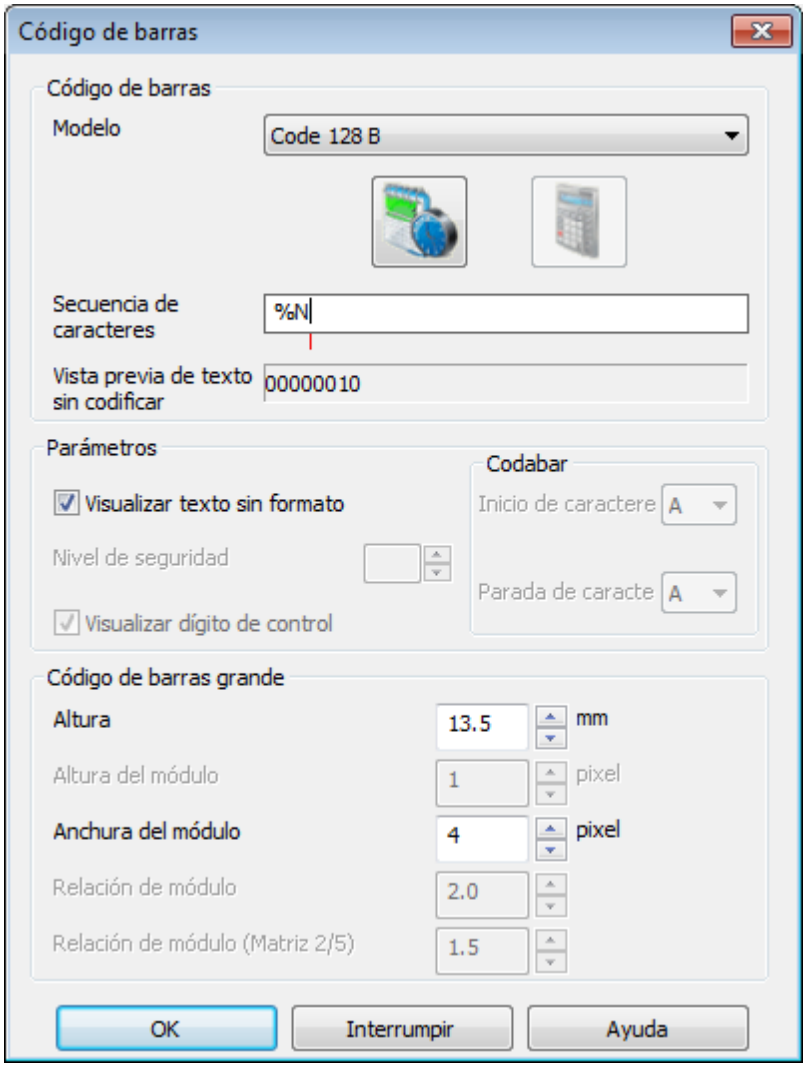

La ventana de código de barras se divide en 3 partes:

Código de barras

Función	Descripción
Modelo	Elegir el tipo de código de barras del menú desplegable.
Secuencia de caracteres	Introducir la secuencia de caracteres deseada.
Vista previa de texto sin codificar	Mostrar la secuencia de caracteres sin caracteres de mando.

Parámetro

Función	Descripción
Visualizar texto sin formato	Introducir texto sin codificar debajo del código de barras. El texto sin codificar es la secuencia de caracteres que se ha introducido en el objeto de código de barras.
Visualizar dígito de control	Mostrar la cifra de verificación junto con el texto sin codificar. Para poder utilizar esta opción, se debe activar la visualización del texto

	sin codificar. La cifra de verificación es la última cifra o punto de la información del código de barras.
Inicio de caracteres y parada de caracteres	Caracteres de inicio y parada de la A hasta la D para el código de barras Codabar.

Tamaño del código de barras

Función	Descripción
Altura (mm)	Altura del código de barras. Ajustable desde 3,5 mm hasta 13,5 mm.
Altura de módulo	Altura del los elementos más estrechos en píxel (línea o hueco). Sólo para códigos de barras en 2D.
Anchura del módulo (píxel)	Anchura de los elementos más estrechos en píxel (línea o hueco).
Proporción del módulo X:1	Proporción del elemento más ancho y el más estrecho al calcular la longitud del código.
Proporción del módulo (Matriz 2/5)	Caracteres de inicio y parada para el tipo de código de barras Codabar. Puede contener las letras de la A a la D.

5.6.4.2 Numeración/Datación secuencial

El PCset graphic diferencia códigos de barras **fijos** y **variables**. Los códigos de barras fijos no varían su contenido durante la impresión. Los códigos de barras variables se establecen junto al texto también desde la fecha/hora y/o numerador juntos, que varían durante la impresión.

En total, los objetos de códigos de barras variables se limitan a cuatro. Los objetos de códigos de barras fijos pueden añadirse un número ilimitado de veces.

Entre los códigos de barras variables, se encuentra los tipos de código de barras "2/5 Interleaved", "Code 39", "Code 128 B".

En un código de barras sólo se pueden introducir **un** numerador y/o **una** fecha/hora a la vez.

En la primera introducción de un objeto numerador o de fecha/hora, se cargan los ajustes por defecto de cada objeto.

- Para producir un objeto de código de barras,hacer clic con el botón izquierdo del ratón en **icono de código de barras** y arrastrar a la posición deseada en una linea.
- Elegir "Formato de código de barras" del menú de contexto al pulsar el botón derecho del ratón.
  Se abre la ventana de configuración de código de barras.
- Para introducir el **numerador**, arrastrarlo mediante Drag & Drop a la secuencia de caracteres.
  En la línea "Secuencia de caracteres" aparece %N para el numerador.
- Para establecer los ajustes del numerador, hacer clic con el botón derecho del ratón en %N o numerador.
  Se abre el menú de contexto (véase "Numerador").
  Establecer los ajustes deseados y con **OK** confirmar.
- Para introducir la **Fecha/Hora**, arrastrarla mediante Drag & Drop en la secuencia de caracteres.
  En la línea "Secuencia de caracteres" aparece %D para fecha/hora.
- Para establecer los ajustes de la fecha/hora, hacer clic con el botón derecho del ratón en %D o
  fecha/hora.
  El menú de contexto se abre (véase "Fecha/hora").
  Establecer los ajustes deseados y con **OK** confirmar. .
- Para guardar los ajustes realizados, hacer clic en **OK**.

La línea rota debajo del campo de edición determina la posición introducida de los objetos fecha/hora o numerador.

5.6.4.3 Menú de contexto de objeto de código de barras

Si se inserta un objeto de código de barras (véase "Objetos"), la configuración corresponde a los ajustes por defecto. Con el menú de contexto puede de cada objeto de código de barras se puede ajustar individualmente de forma diferente.

- Para abrir el menú de contexto, hacer clic con el botón derecho del ratón sobre el objeto de código de barras deseado.
  El menú de contexto se abre según lo ilustrado en la siguiente figura.

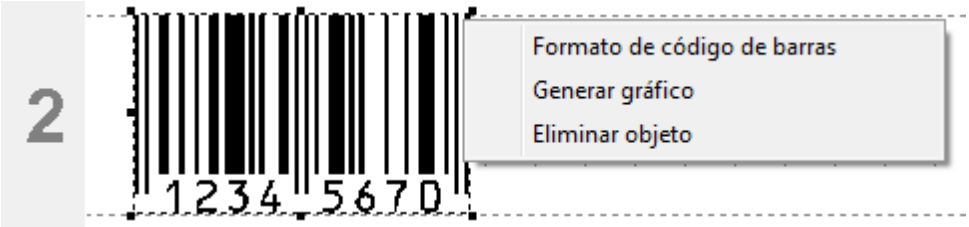

Función	Descripción
Formato de código de barras	Para cambiar el formato de código de barras.
Generar gráfico	Fija el código de barras en la posición actual. Advertencia: tras la ijación, el código de barras no podrá volver a editarse.
Eliminar objeto	Elimina el objeto.

5.6.4.4 Generar gráfico

Los objetos de texto y de código de barras se pueden convertir en gráficos. Los gráficos son fijos y no se pueden mover. La edición es limitada y es posible mediante la función adicional de "Selección".

- Hacer clic en el objeto con el botón derecho del ratón.
- Seleccionar "Crear gráfico".
  El objeto se convierte en gráfico.

5.6.5 Gráfico

Crea un objeto gráfico.
El objeto puede colocarse con precisión con base en la cuadrícula.

Menú de contexto objeto de gráfico

Generar gráfico

Cargar gráfico de diálogo

5.6.5.1 Cargar gráfico de diálogo

Las imágenes importadas en escala de grises y en color se pueden cargar dentro la aplicación en una imagen en blanco/negro. Se recomienda el uso de imágenes en blanco/negro.

Sólo puede cargar los archivos gráficos BMP, JPG, TIF o GIF. Los gráficos deben tener una resolución de 300 dpi para adaptarse a la imagen impresa en 1:1.

Para obtener una impresión no distorsionada de calidad óptima, un gráfico no debe exceder la altura máxima de 160 píxeles y una anchura máxima de 768 píxeles.

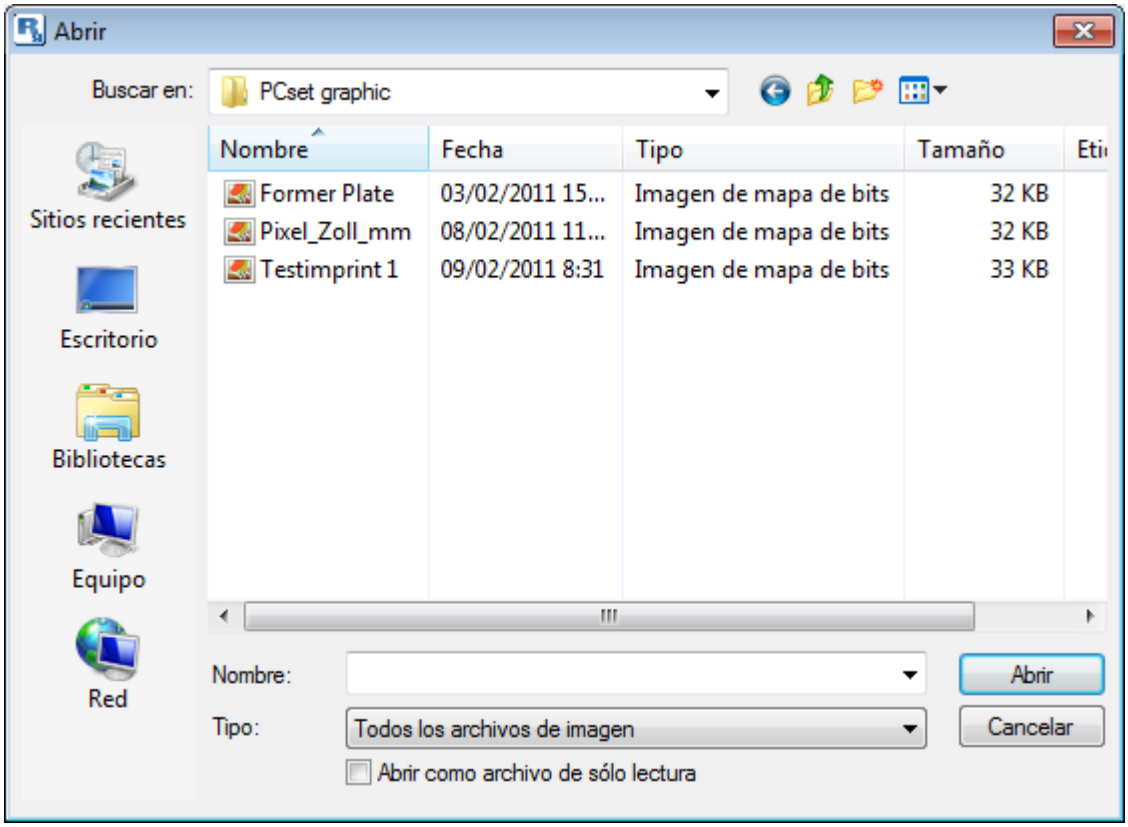

5.6.5.2 Menú de contexto objeto de gráfico

Si se inserta un objeto de código de barras (véase "Objetos"), la configuración corresponde a los ajustes por defecto. Con el menú de contexto puede de cada objeto de código de barras se puede ajustar individualmente de forma diferente.

- Para abrir el menú de contexto, hacer clic con el botón derecho del ratón sobre el objeto de código de barras deseado.
  El menú de contexto se abre según lo ilustrado en la siguiente figura.

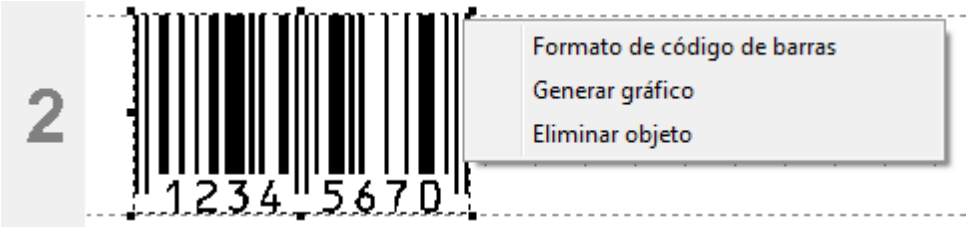

Función	Descripción
Formato de código de barras	Para cambiar el formato de código de barras.
Generar gráfico	Fija el código de barras en la posición actual. Advertencia: tras la ijación, el código de barras no podrá volver a editarse.
Eliminar objeto	Elimina el objeto.

5.6.5.3 Generar gráfico

Los objetos de texto y de código de barras se pueden convertir en gráficos. Los gráficos son fijos y no se pueden mover. La edición es limitada y es posible mediante la función adicional de "Selección".

- Hacer clic en el objeto con el botón derecho del ratón.
- Seleccionar "Crear gráfico".
  El objeto se convierte en gráfico.

6 Advertencia

Sustituir cartucho de impresión

Limpiar los contactos del cartucho de impresión

Limpiar las boquillas

Limpiar la junta

Volver a colocar la junta

Limpiar carcasa

6.1 Sustituir cartucho de impresión

El nivel de la tinta del cartucho de impresión puede venir determinado en el indicador de estado ⓓ del software PCset graphic.

Dependiendo del tipo de tinta, se requieren juntas diferentes (véase "Volver a colocar la junta").

Usar la junta de los cartuchos de impresión adjuntos.

⚠ ATENCIÓN

La ingestión de tinta provoca daños a la salud.

- ¡No ingerir!
- ¡Mantener el cartucho de impresión alejado de los niños!

Sustituir cartucho de impresión ⇨ Fig. A + C + E

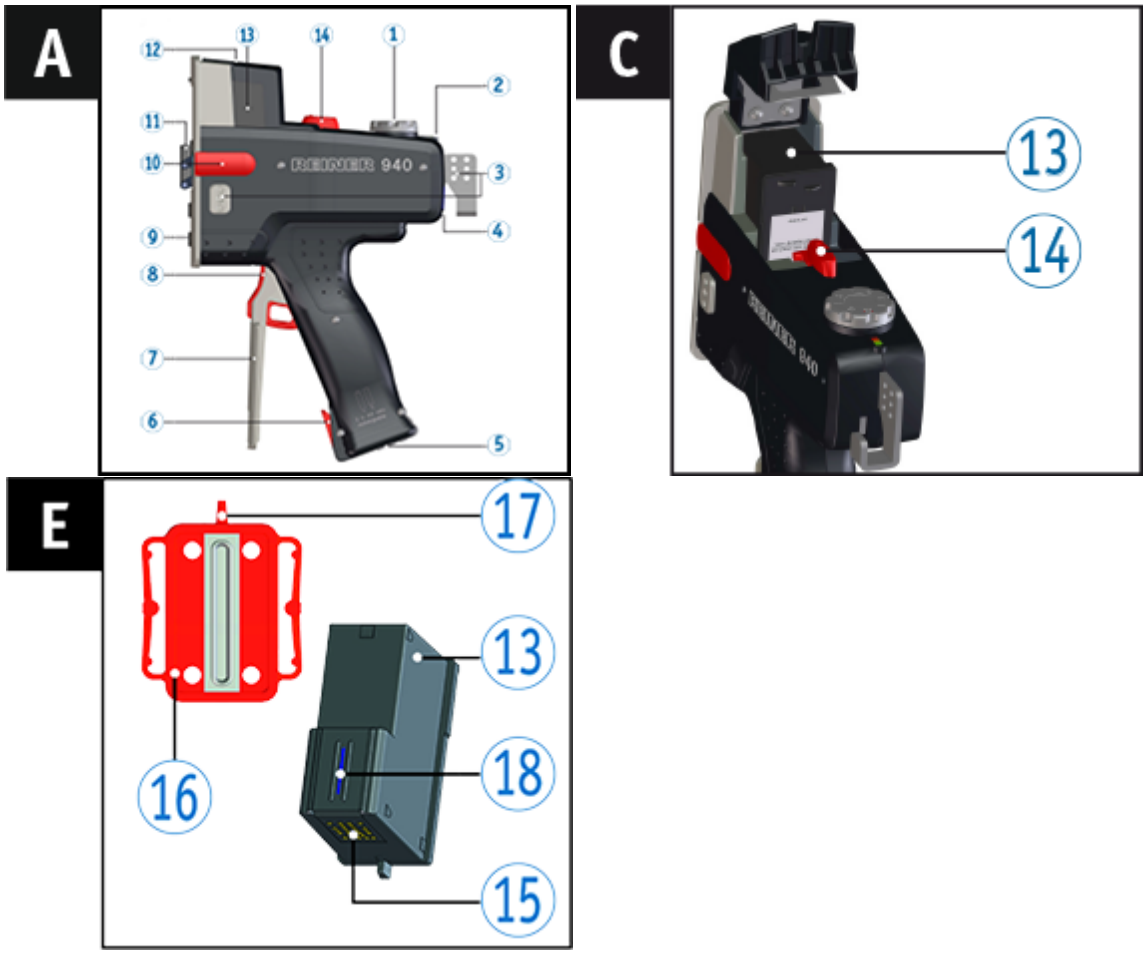

- Girar la rueda de ajuste ① en la posición **OFF**.
- Apretar hacia abajo la tecla de enclavamiento de la cubierta de los cartuchos de tinta ⑭ para abrir la cubierta de los cartuchos de tinta ⑫.
- Retirar el cartucho de impresión ⑬ del dispositivo.
- Retirar el cartucho de impresión ⑬ nuevo del envase y retirar la película protectora o el clip de

los inyectores 18.

- Colocación del cartucho de impresión 13.
- Cerrar la cubierta de los cartuchos de tinta 12.

6.2 Limpiar los contactos del cartucho de impresión

Limpiar los contactos del cartucho de impresión ⇨ Fig. A + D + E

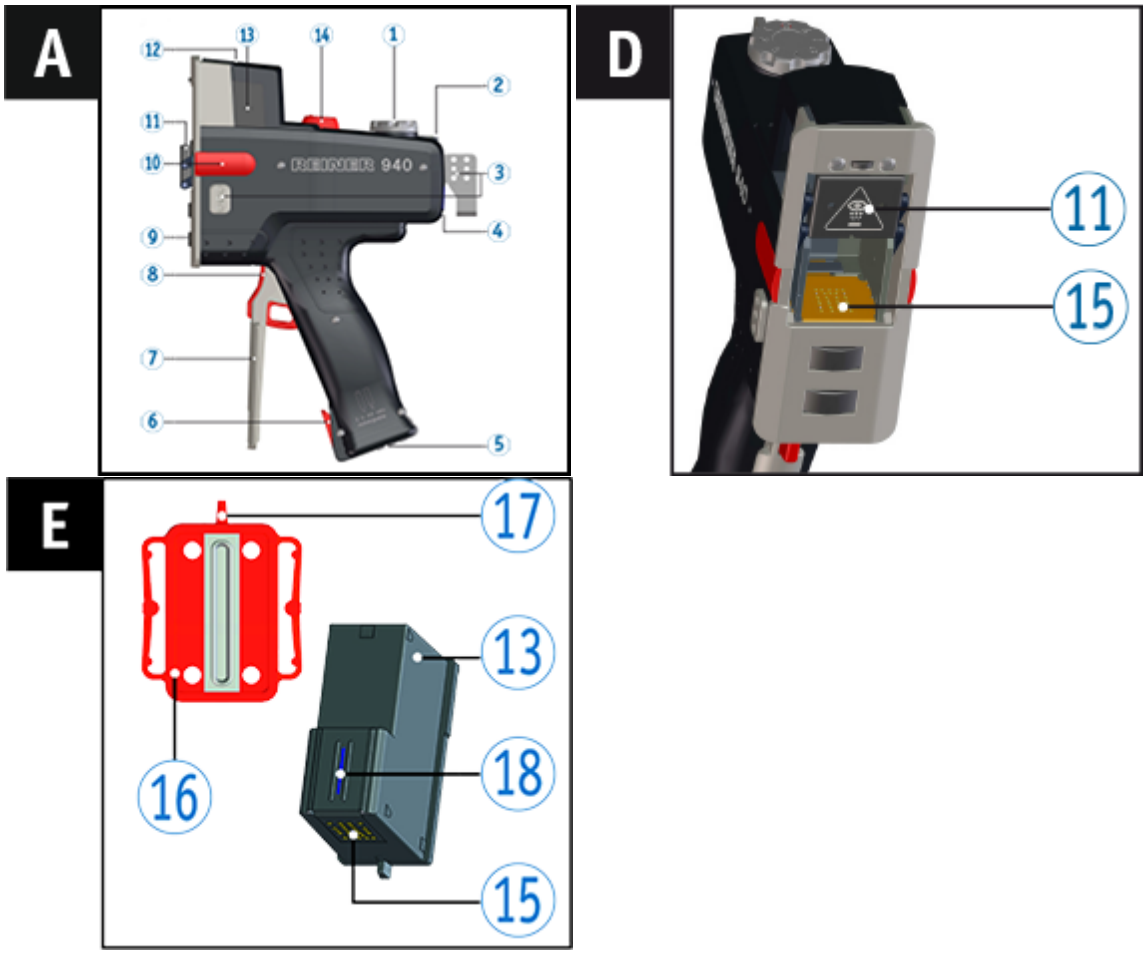

En algunas ocasiones, la suciedad en los contactos del cartucho de impresión 15 produce resultados de impresión erróneos.

- Presionar el botón de bloqueo de la tapa del cartucho de impresión 14.
  El bloqueo de la tapa del cartucho de impresión 12 se libera.
- Abrir la tapa del cartucho de impresión 12.
- Retirar el cartucho de impresión 13 del dispositivo.
- Presionar la palanca de cierre 7 y encajar la palanca de cierre del bloqueo 6.
- Utilice un paño suave, si es necesario humedecido con alcohol, para limpiar los contactos del cartucho de impresión 15 en el cartucho de impresión 13 y en el interior del REINER 940.

6.3 Limpiar las boquillas

Cuando se forman líneas o se tienen problemas con la calidad de impresión, puede deberse a tinta seca en las boquillas 18.

Impresión sin formación de líneas

Impresión con formación de líneas

Limpieza automática de las boquillas

Limpieza manual de las boquillas

6.3.1 Limpieza automática de las boquillas

⚠ ADVERTENTIA

Posible ceguera por el contacto de la tinta con los ojos.

- ¡No acercar la boquilla 18 del REINER 940 a la cara de las personas!

Activar mecanismo ⇨ Fig. A

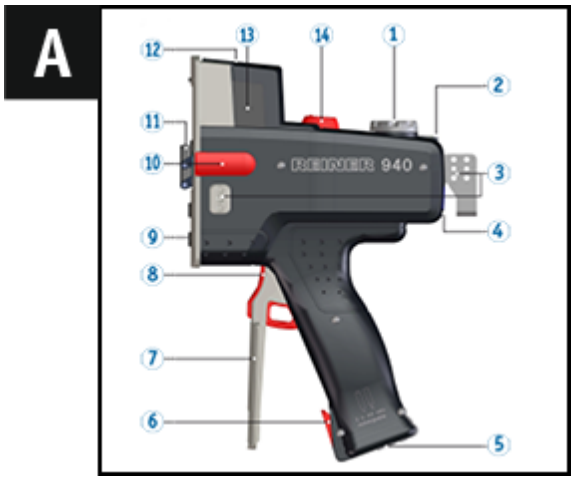

Para la limpieza de las boquillas 18, se expulsa una pequeña cantidad de tinta.

- Girar la rueda de ajuste 1 hasta la posición **C**.
- Apretar la tecla de inicio de impresión 8.

6.3.2 Limpieza manual de las boquillas

Limpieza manual de las boquillas ⇨ Fig. E

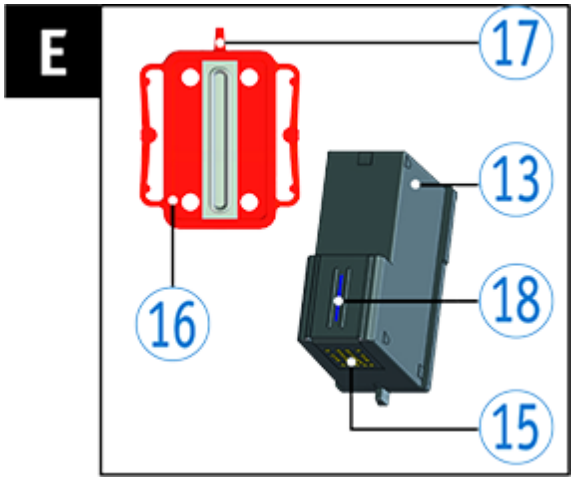

Cuando la limpieza automática de las boquillas no proporciona los resultados esperados, se recomienda adoptar las siguientes medidas:

- Para limpiar la tinta seca, presionar con un paño suave y ligeramente humedecido con etanol (alcohol) alrededor de tres segundos contra la boquilla 18.
- Quitar las manchas de tinta y limpiar la boquilla 18 seca.

6.4 Limpiar la junta

Limpiar la junta ⇨ Fig. A + E

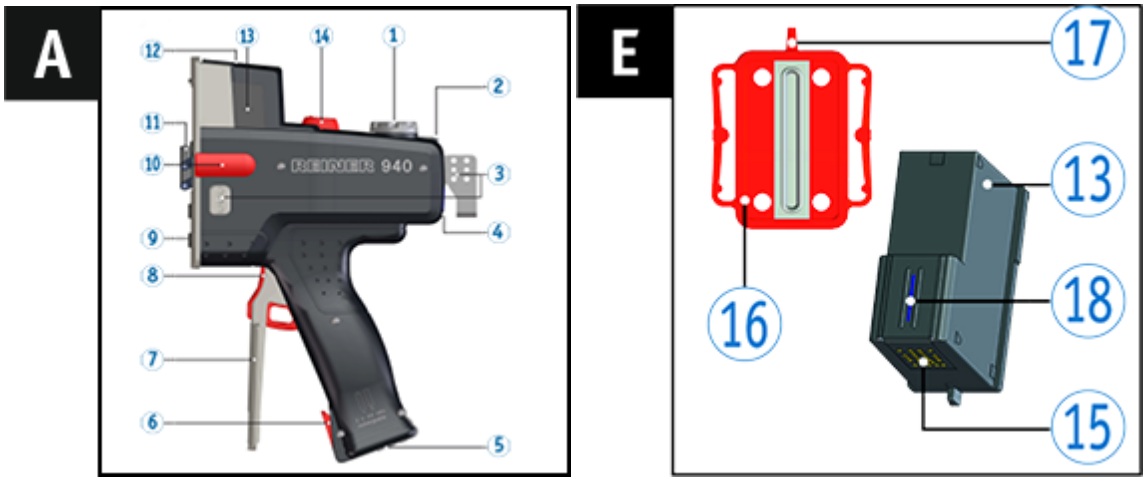

La junta 16 se encuentra por detrás de la tapa de los inyectores 11.

- Presionar el botón de bloqueo de la tapa del cartucho de impresión 14.
  El bloqueo de la tapa del cartucho de impresión 12 se libera.
- Abrir la tapa del cartucho de impresión 12.
- Retirar el cartucho de impresión 13.
- Limpiar la junta 16 con un paño suave.

Limpiar la junta 16 a intervalos regulares. Reemplazar si está dañada o muy sucia.

6.5 Volver a colocar la junta

Podrá encontrar un vídeo en nuestra página internet www.reiner.de o en youtube.

Volver a colocar la junta ⇨ Fig. A + E

Dependiendo del tipo de tinta, se requieren juntas diferentes.

- Cartucho de impresión P3-S-BK: usar la junta roja
- Cartucho de impresión P3-MP3-BK: usar la junta azul

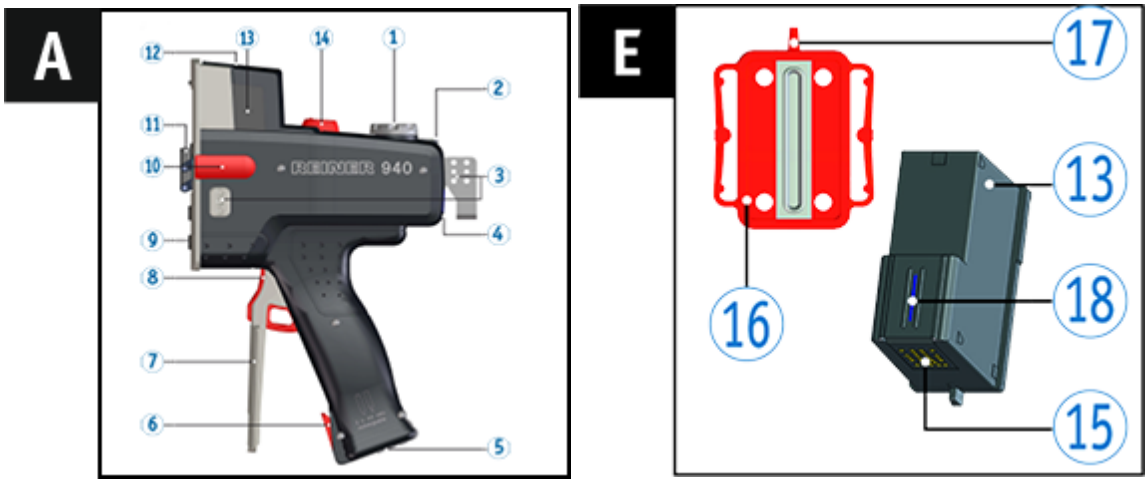

- Presionar el botón de bloqueo de la tapa del cartucho de impresión 14 .
  El bloqueo de la tapa del cartucho de impresión 12 se libera.
- Abrir la tapa del cartucho de impresión 12.
- Retirar el cartucho de impresión 13 .
- Para liberar la junta 16, insertar la punta 17 de la nueva junta 16 u otro objeto puntiagudo en los orificios de la tapa de los inyectores 11.
  La junta 16 cae dentro del compartimiento del cartucho de impresión.
- Gire el REINER para retirar la junta 16.
- Colocar la nueva junta 16 con la extremidad 17 de la junta hacia delante detrás de la tapa de los inyectores 11 aplicando una ligera presión.

6.6 Limpiar carcasa

⚠ ATENCIÓN

Descarga eléctrica si el agua se introduce en el interior del dispositivo.

- Quitar la fuente de alimentación de la toma de pared.
- Notificar al distribuidor o al Servicio REINER.

AVISO

Los agentes de limpieza agresivos pueden dañar la superficie de la carcasa.

- A la hora de limpiar, no usar polvos para fregar ni agentes de limpieza que disuelvan el plástico.
- Limpiar la superficie de la carcasa del dispositivo con un paño suave cuando sea necesario. Si está muy sucio, humedezca ligeramente el paño con agua y use un detergente suave.

7 Detección y eliminación de fallos del sistema

REINER 940 no está en funcionamiento

Causas por las que no carga la batería

Señales ópticas (LED)

Señales acústicas

7.1 REINER 940 no está en funcionamiento

Resolución del problema ⇨ Fig. B

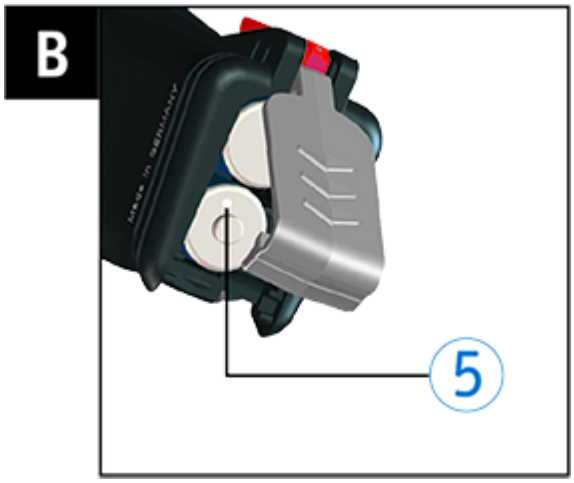

- Cable USB de REINER 940 suelto.
- Abrir el compartimiento de las pilas (5) en la dirección de las flechas.
- Extraer las pilas recargables.
- Esperar aprox. 3 segundos.
- Reemplazar las pilas recargables.
- Conectar el cable USB al PC mediante la conexión de micro USB (4) del dispositivo.
- Colocar la rueda de ajuste (1) en la posición **1**.
- Ejecutar PCset graphic.
- Compruebe el indicador de las pilas recargables.

7.2 Causas por las que no carga la batería

- Las pilas recargables no se han insertado correctamente o no son adecuadas
- El contacto con la batería es incorrecto
- La temperatura de las pilas recargables supera los 40 grados centígrados
- Las pilas recargables están obsoletas
- Las pilas recargables están defectuosas
- Las pilas recargables están totalmente descargadas (descarga total)

Capacidad y vida útil

La capacidad total de las pilas recargables se alcanza después de repetidas cargas y descargas.
Con el paso del tiempo, las pilas recargables reducirá el tiempo de operación posible.
Las pilas recargables se desgastan. No se puede garantizar que duren más de seis meses.

7.3 Señales ópticas (LED)

Cuando el indicador naranja parpadea (advertencia) en el indicador de estado (d) el software PCset graphic proporciona un mensaje detallado del dispositivo (g).

Indicador LED	Estado	Causa	Resolución	Indicaciones
Verde		Listo para funcionar		
Verde	Intermitente	El dispositivo se encuentra en modo de espera	▶ Apagar y encender o pulsar el botón del obturador	Cuando el dispositivo no esté siendo usado, el modo de ahorro de energía se activa automáticamente tras 10 minutos de inactividad
Naranja (advertencia)	Intermitente, 1er intervalo	- Cartucho de impresión defectuoso o inexistente - Cartucho de impresión incorrecto - Nivel de tinta error tipográfico - El cartucho no está instalado correctamente - Pilas recargables baja - Pilas recargables defectuosa o inexistente	▶ Utilizar cartucho de impresión ▶ Utilizar cartucho de impresión correcto ▶ Cargar las pilas recargables ▶ Insertar/sustituir las pilas recargables	La causa detallada y la solución puede venir determinada en el indicador de estado (d) del software PCset graphic

		- Se han borrado las imágenes de impresión	▶ Transferir nuevas imágenes de impresión	
Naranja (advertencia)	Intermitente, 2° intervalo	- Cartucho de impresión casi vacío - La velocidad de impresión no está bien	▶ Comprobar la impresión	También señal acústica
Naranja (advertencia)	Intermitente, 3er intervalo	Cartucho de impresión vacío	▶ Cambiar el cartucho de tinta	También señal acústica
Naranja (advertencia)	Intermitente, 4° intervalo	Abrir el cierre	▶ Cerrar el cierre	- También señal acústica - El indicador aparece después de 30 segundos de inactividad en tinta estándar, después de 10 segundos en tinta MP2 y después de 6 segundos en tinta MP3
Naranja (advertencia)	Intermitente, 5° intervalo	Pilas recargables casi vacía/capacidad baja	▶ Cargar/cambiar la pila recargable	También señal acústica
Naranja (advertencia)	Intermitente, 6° intervalo	Batería del reloj interno descargada	▶ Enviar el dispositivo	
Naranja (advertencia)	Luz continua	Velocidad de impresión demasiado rápida o lenta	▶ Adaptar la velocidad de impresión	Se requiere un movimiento continuo
Rojo (error)	Intermitente, 1er intervalo	Error de dispositivo	▶ Soltar las conexiones de cables durante aprox. 10 seg. y quitar las pilas recargables	Si después de encender, el error persiste, revise el soporte de dispositivos REINER
Rojo	Luz continua	- En firmware no se ha instalado correctamente - Error de dispositivo	▶ Volver a instalar el firmware ▶ Apagar y poner en marcha el aparato y cargar las pilas recargables	- Si después de encen-der, el error persiste, revise el soporte de dispositivos REINER - Descargue completamente la batería o lleve a cabo una desconexión de seguridad

				- Si después de encen-der, el error persiste, revise el soporte de dispositivos REINER
Apagado		- L'appareil est hors circuit - Pile rechargeable vide - Pile rechargeable défectueuse - Absence de pile rechargeable - Erreur d'appareil	▶ Conectar el aparato ▶ Cargar pilas ▶ Sustituir pilas recargables ▶ Colocar pilas recargables ▶ Contacte con su distribuidor especializado o con el soporte técnico de REINER	

7.4 Señales acústicas

Señal	Causa	Resolución	Indicaciones
Sonido permanente	La velocidad de impresión no está bien -	▶ Comprobar la impresión	Se precisa un movimiento continuo
1 Impulso de tono	- Inicio de impresión - Fin de impresión - Cuando la función Seguir conmutando esté activa y la rueda de selección esté en la posición F, durante el accionamiento de la tecla de inicio de impresión - Se han borrado las imágenes de impresión - Batería del reloj interno descargada	▶ Transferir nuevas imágenes de impresión ▶Enviar el dispositivo	
1 Impulso de tono cada 10 segundos	- Cartucho de impresión defectuoso o no defectuoso - Cartucho de impresión incorrecto	▶ Utilizar cartucho de impresión ▶ Utilizar cartucho de impresión	La causa detallada y la solución puede venir determinada en el indicador de estado ⓓ del software PCset graphic

	- Error de nivel de tinta - El cartucho no está instalado correctamente - Pilas recargables baja - Pilas recargables defectuosa o no defectuosa	correcto ▶ Colocar el cartucho de tinta ▶ Cargar las pilas recargables ▶ Insertar/sustituir las pilas recargables	
2 Impulsos de tono cada 30 segundos	Cartucho de impresión casi vacío	▶ Comprobar impresiones	
3 Impulsos de tono cada 10 segundos	Cartucho de impresión vacío	▶ Utilizar cartucho de impresión	
4 Impulsos de tono	Abrir el cierre	▶ Cerrar el cierre	- Peligro de que se seque la tinta - La frecuencia del sonido de la señal aumenta y el sonido se vuelve más penetrante cuanto más tiempo el cierre esté abierto - La señal termina cuando se vuelve a cerrar el cierre o se vuelve a imprimir - El indicador aparece después de 30 segundos de inactividad en tinta estándar, después de 10 segundos en tinta MP2 y después de 6 segundos en tinta MP3
5 Impulsos de tono por minuto	Pilas recargables casi vacía/ capacidad baja	▶ Cargar/cambiar las pilas recargables	

8 Datos técnicos y accesorios

Placa de identificación

Datos técnicos

Transporte y eliminación

Accesorios

8.1 Placa de identificación

Antes de conectar el dispositivo, tenga en cuenta la placa de identificación.

La placa de características se encuentra en la parte interior del cierre del cabezal de impresión del REINER 940.
En ella se especifica:

Mod.	=	Modelo (Model)
S/N	=	Número de artículo (Serial Number)
CE	=	REINER 940 adopta la marca CE de acuerdo con la Directiva válida actual para baja tensión y CEM.
FC	=	REINER 940 is in accordance with the following standards or standardizeddocuments FCC 47 CFR Ch.1 Part 15 Bluetooth: FCC: R7TAMB2300.
C US	=	Safety of Information Technology Equipment.

Aparatos eléctricos y electrónicos viejos
Los aparatos viejos no deben tirarse a la basura doméstica. Deben entregarse en un punto de recogida designado para el reciclaje de equipos eléctricos y electrónicos.

8.2 Datos técnicos

Datos técnicos	
Dimensiones	47 x 147 x 221 mm (L x A x P)
Peso	aprox. 530 g
Área de impresión máx.	140 x 12,7 mm (L x A)
Velocidad máx. de impresión	400 mm/s
Resolución de impresión	300 dpi
Capacidad de las pilas recargables	hasta 1.000 impresiones
Técnica de impresión	inyección de tinta
Impresión de código de barras	EAN 8, EAN 13, 2/5 Interleaved, 2/5 Industrial, 2/5 Matrix Code 39, Code 39 Full ASCII, Code Codabar, Code 93, Code 93 Full ASCIIr, Code 128 B, GS1 128 (EAN 128)
Código de barras para numeración/datación secuencial	Code 128 B, Code 39, 2/5 Interleaved
Gráfico	BMP, JPG, TIFF, GIF
Temperatura ambiente de operación	10 °C ... +40 °C
Temperatura recomendada para la operación	16 °C...+32 °C
Humedad ambiental de operación	8 % ...humedad relativa del aire 80%
Humedad recomendada para la operación	10 % ... humedad relativa del aire 70 %
Temperatura de almacenamiento Con cartuchos de impresión estándar Con cartuchos de impresión MP	1 °C ... +43 °C 10 °C ... +20 °C
Humedad ambiental de almacenamiento	5 %... humedad relativa del aire 80 %
Temperatura para el transporte Con cartuchos de impresión estándar Con cartuchos de impresión MP	-20 °C ... +60 °C (hasta 12 horas) 10 °C ... +20 °C (hasta 12 horas)
Humedad ambiental para el transporte	10 %... humedad relativa del aire 90 %
Transferencia de datos	USB o Bluetooth
Fuente de alimentación	2 x AA pilas recargables NiMH que se puede cargar a través del adaptador de corriente incluido. Entrada: 100 - 240 VAC, 50 - 60 Hz,

	0,3 A Salida: 5 VDC 1 A
Tiempo en standby por carga de las pilas recargables	aprox. 72 horas
Tiempo de carga de las pilas recargables	aprox. tres horas
Almacenamiento de datos (pilas recargables de forma independiente)	aprox. 10 años
Capacidad de impresión por cartucho de impresión	aprox. 5.000 impresiones en función del modo de tinta y de impresión
Protección	IP 20, Grado de suciedad 2, Clase de equipo 3
Reloj externo	max. Frecuencia 3 kHz (Normal), 6 kHz (Económico) PWH > = 50µs VIL < = 0,7V VIH 2,4 V - 5,0V

8.3 Transporte y eliminación

Transporte

AVISO

Un transporte inadecuado puede provocar daños a la unidad.

- Excluyendo el uso, ¡el embalaje de la unidad proporciona protección contra golpes y arañazos!

Eliminación

Baterías defectuosas o usadas
Las baterías defectuosas o usadas no deben tirarse a la basura doméstica.

Aparatos eléctricos y electrónicos viejos
Los aparatos viejos no deben tirarse a la basura doméstica. Deben entregarse en un punto de recogida designado para el reciclaje de equipos eléctricos y electrónicos.

8.4 Accesorios

Cartuchos de impresión

- Referencia Nº P3-S-BK: 947 100 - 000
- Referencia Nº P3-S-MG: 947 100 - 002

Cartuchos de impresión MP3 (de secado rápido)

- Referencia Nº P3-MP3-BK: 947 100 - 120

- Referencia N° P3-MP5-UV: 947 100 - 140

9 Contacto

Ernst Reiner GmbH & Co. KG
Baumannstr. 16
78120 Furtwangen/Germany
Phone: +49 7723 657-0
Fax: +49 7723 657-200
Email reiner@reiner.de
www.reiner.de

© 2015 Ernst Reiner GmbH & Co. KG

Todos los derechos reservados. Para la traducción, reimpresión o reproducción de este manual, ya sea por partes o de cualquier forma, deberán contar con nuestro permiso expreso por escrito. Los cambios en el contenido de este manual están sujetos a cambios sin previo aviso.

10 Manual de instrucciones

Manual de instrucciones ES

Index

- A -

Accesorios 89
Actualización de firmware 20
Advertencia 74
- Limpiar carcasa 81
- Limpiar la junta 79
- Limpiar las boquillas 77
- Limpiar los contactos del cartucho de impresión 76
- Volver a colocar la junta 80

Ajustes objetos 54, 91
- Código de barras 67
- Fecha/Hora 57
- Gráfico 72
- Numerador 62
- Texto 54

- C -

Cargar las pilas recargables 15, 72
Código de barras 67
Contacto 91

- D -

Datos técnicos 88
Descripción de símbolo 10

- E -

Ejemplo flujo de trabajo: crear imágenes de impresión 6, 50
- Configurar imagen de impresión 50
- Imprimir la imagen de impresión 52
- Transferir una imagen de impresión 51

Elementos de control 6
Eliminación 89

- F -

Fallos del sistema 82
Fecha/Hora 57

- G -

Gráfico 72

- I -

Indicadores de estado 45
Insertar las pilas recargables 14
Instalar software 19
Interfaz de usuario 22
- Barra de herramientas 25
- Barra de menú 23
- Objetos 27

- M -

Mensajes del dispositivo 47

- N -

Nivel de la tinta 45
Numerador 62

- O -

Objetos 27

- R -

Rueda de ajuste 8

- S -

Señales acústicas 85
Sustituir cartucho de impresión 75

- T -

Texto 54

- U -

Uso del cartucho de impresión 16

- V -

Volver a colocar la junta 80

REINER
www.reiner.de

Centre of Excellence for TPM ®
at Ansbach University of Applied Sciences
www.cetpm.de

kiwa
geprüft & zertifiziert
ISO 9001 QUALITÄT
QUALITÄTSMANAGEMENT

REINER 940088-000 F | V5.10 Build 0004 I 09.2017